Manual de Operación

Maverick

Muchas gracias por comprar Motocicletas Maverick. Este manual le informa todos los datos técnicos, estructurales y los procedimientos para la operación, conducción, service y mantenimiento de las Motocicletas Maverick. Esto le ayudará a familiarizarse con todos los instrumentos necesarios que le brindará este vehículo, para que tenga una larga vida. Los productos están siempre sujetos a mejoras, las que pueden causar algunas diferencias con este manual, el productor se reserva el derecho a realizar cambios sin previo aviso.

CONTENIDO 4
AVISO IMPORTANTE 5
CONDUCTOR Y PASAJERO: 5
ADVERTENCIA. 5
ATENCION 5
1- NORMAS DE SEGURIDAD 6
NORMAS Y LEYES PARA SU SEGURIDAD 6
PROTECCIONES 6
MODIFICACIONES DEL VEHICULO 6
CARGA DEL VEHÍCULO. 6
2- ESPECIFICACIONES TECNICAS 8
3- OPERACION 10
TANQUE DE COMBUSTIBLE. 10
LLAVE DE CONTACTO. 10
RODAJE 10
4- FUNCIONAMIENTO DEL MOTOR 11
*PARA ARRANCAR CON EL MOTOR FRÍO 11
*CUIDADOS 11
5- TABLERO 12
6- COMANDOS DE MANUBRIO 13
CONTROLES DE MANILLAR IZQUIERDO 13
CONTROLES DE MANILLAR DERECHO 13
7- CAJA CAMBIOS 14
SERVICE, AJUSTES Y MANTENIMIENTOS 14
8- MANTENIMIENTO 15
CAMBIO DE ACEITE DE MOTOR 15
MANTENIMIENTO DE LA BUJÍA 15
SERVICIO Y LIMPIEZA DEL FILTRO DE AIRE 15
SERVICIO DE VÁLVULAS DE MOTOR 16
SERVICIO AL FRENO DELANTERO 16
*ADVERTENCIA. 16
SERVICIO AL FRENO TRASERO 16
SERVICIO DE LA CADENA DE TRANSMISIÓN 17
SERVICIO A LA BATERÍA 17
SUGERENCIAS PARA EVITAR ROBOS 17
9- AVISO IMPORTANTE 18
LAVADO DEL VEHÍCULO 18
MANTENIMIENTO CUANDO EL VEHÍCULO 18
ESTA GUARDADO 18
10- DIAGRAMA ELECTRICO 19

CONDUCTOR Y PASAJERO:
Este vehículo ha sido diseñado para transportar a un conductor y un pasajero.
Utilización en carretera: Este vehículo ha sido diseñado para conducirse solamente en carretera.
·Lea cuidadosamente este manual de instrucciones: Ponga atención en las palabras siguientes:

ADVERTENCIA.
Indica una gran posibilidad de producirse heridas personales graves e incluso la muerte si no se siguen las instrucciones.

ATENCION.
- Este manual debe permanecer con la motocicleta siempre.
- Para su seguridad y gozar plenamente de este vehículo primero debería familiarizarse con este manual de instrucciones ANTES DE CONDUCIR LA MOTOCICLETA.
- Piezas, partes, instrumental y accesorios pueden variar sin previo aviso por parte del fabricante.

NORMAS Y LEYES PARA SU SEGURIDAD.

El conductor deberá revisar antes de arrancar el motor, que el vehículo no tenga roturas en sus conponentes. Solamente podrá conducir esta motocicleta la persona que esté habilitada con su licencia de conducir. La mayor preocupación es requerida durante el manejo, poniendo atención en los siguiente puntos.

1- No conducir cerca de otros vehículos.
2- Observar estrictamente las normas de tránsito locales.
3- No conducir a velocidades no permitidas.
4- Colocar las luces de giro cuando quiera cambiar de carril o doblar.
5- La parrilla trasera esta diseñada para cargar elementos livianos, los cuales deben ir seguramente atados para no afectar el manejo del motovehiculo.
6- Mantenga ambas manos en los manillares y ambos pies en los apoyapies mientras conduce.

PROTECCIONES

· Use siempre el casco protector bien atado, anteojos, guantes para su propia seguridad durante el manejo.
· El pasajero debería usar botas y protecciones para las piernas por el calentamiento del escape durante el manejo.
· No conducir la motocicleta sin calzados ya que puede causarle algún daño al arranque o cuando este conduciendo.
· No se ponga ropa suelta que podrían enrredarse en las palancas de control, pedal de cambios o de freno.

MODIFICACIONES DEL VEHICULO

· No está permitida ninguna modificación del vehículo o recambio de partes que no sean las originales.El usuario deberá observar todos los controles de tráfico.No nos responsabilizamos sobre ningún vehículo que tenga modificaciones no autorizadas, rescindiendo automáticamente la garantía del vehículo.

CARGA DEL VEHÍCULO.

· El diseño de la motocicleta requiere la distribución de su carga para el perfecto equilibrio, si se carga inapropiadamente puede afectar la perfomance y estabilidad del vehículo.El productor no se responsabiliza por la razón anteriormente señalada.
· La modificación de la motocicleta o el desmontaje de su equipo original podría hacer de ella un vehículo ilegal. Cumpla siempre con todas las leyes locales y nacionales.

Espejos
Faro delantero
Amortiguadores
Bujia
Barras de amortigua-
ción delantera
Pedal Patada de arranque
Disco de Freno

2- ESPECIFICACIONES TECNICAS

Motor	110 cc - 4 T
Velocidad Máxima	100 km/h
Frenos delanteros	Disco o Tambor
Frenos traseros	Tambor
Combustible	3.5 L
Consumo	1.9 L / 100 km
Arranque	Eléctrico / Patada
Transmisión	4 Velocidades
Suspensión del.	Telescópica, amortiguada por aceite
Suspensión tras.	Horquillón oscilante y amortiguadores hidráulicos
Longitud total	1910 mm.
Ancho total	715 mm.
Altura total	1067 mm.
Distancia entre ejes	1228 mm.

Peso en orden de marcha	120 Kg.
Diámetro / Carrera	53.00 / 49.50 mm
Cilindrada	109.1 cc
Relación de compresión	9.1 : 1
Filtro de aire	Elemento de espuma de poliuretano.
Sistema de lubricación	Carter húmedo.
Embrague	Automático, en baño de aceite.
Neumático delantero	2.50 - 17 4PR
Neumático trasero	2.75 - 17 4PR
Tipo de encendido	Electrónico por CDI
Generador	Magneto
Batería	12V/5AH
Fusible	0.416666667
Aceite de transmisión	0.9 l.

TANQUE DE COMBUSTIBLE.
La capacidad del tanque de combustible es de 3.5 Litros. La gasolina tiene que ser superior a 90 octanos (no Común).

La llave de combustible tiene 2 posiciones:
ON: Cuando la llave se encuentra en la posición ON el combustible circula por todo el circuito.
OFF: Cuando la llave se encuentra en la posición OFF el circuito de combustible se encuentra cerrado.
RESERVA: 1.5 lts.

LLAVE DE CONTACTO.
La llave contacto tiene tres posiciones.
OFF: Para parar el vehículo.
ON: Para arrancar y conducir el vehículo.
LOCK: Traba de seguridad para el manubrio.

**ADVERTENCIA.*
No ponga nunca en funcionamiento el motor en un lugar cerrado. El gas del escape contiene monóxido de carbono y puede causar pérdida de conocimiento e incluso la muerte.

RODAJE

Durante los primeros 1000 km., evite conducir con el acelerador abierto al todo y nunca esfuerce el motor. No haga el rodaje a la misma velocidad por largos trayectos. El mantenimiento de los 1000 km. es importante para compensar el desgaste inicial. Realice el asentamiento en lo posible sin cargar pasajeros.
*Asegúrese que antes de rodar la motocicleta el soporte lateral esté completamente plegado.

1. Colocar la llave en la posición ON.
2. Asegurarse que en el tablero se encuentra en la posición Neutral.
3. Asegurarse que tiene combustible.
4. Colocar la llave de combustible en posición ON.

***PARA ARRANCAR CON EL MOTOR FRÍO**

1. Accionar el cebador.
2. Rotar el acelerador ¼ de vuelta.
3. Arrancar la moto del encendido eléctrico o de la patada.
4. Acelerar lentamente a medida que el motor se vaya calentando.
5. Sacar el cebador cuando la moto se encuentre caliente.

***CUIDADOS**

1. El motor solo se puede arrancar cuando se encuentra en la posición Neutral.
   *Para parar el motor.
2. Desacelerar la moto.
3. Colocar la palanca de cambios en la posición Neutral.
4. Colocar la llave de contacto en la posición OFF.
5. Colocar la llave de combustible en la posición OFF.

5- TABLERO

Los indicadores están ubicados encima de la caja del faro delantero, y son los siguientes:

Velocímetro.
Indicador de punto muerto y marchas.
Indicador de intermitentes.
Indicador de luz de carretera.

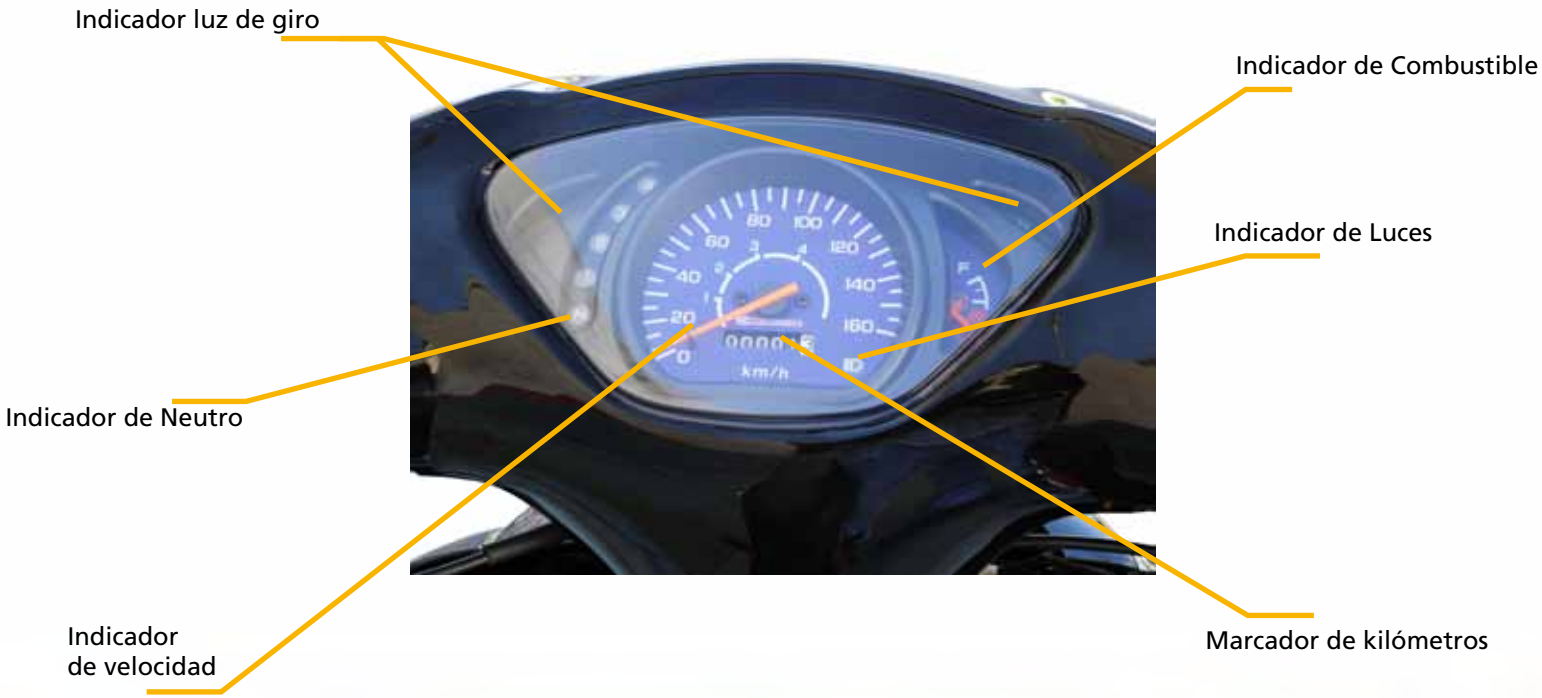

CONTROLES DE MANILLAR IZQUIERDO

1. Interruptor o llave de luz.
   La llave de luz delantera tiene tres posiciones.
2. Interruptor de densidad de luz llave de cambio de luz.
   - Posición alta .
   - Posición baja.
3. Guiñes.
   - Izquierda.
   - Derecha.
4. Bocina.

CONTROLES DE MANILLAR DERECHO

1. Botón de arranque eléctrico.

El botón del arranque eléctrico se encuentra en el lado derecho del manubrio.
Cuando la llave de arranque se encuentre en la posición ON y el motor se encuentre en Neutral está en condiciones de presionar el botón de arranque apretando el freno delantero y trasero.
De otra manera el motor no arrancará.

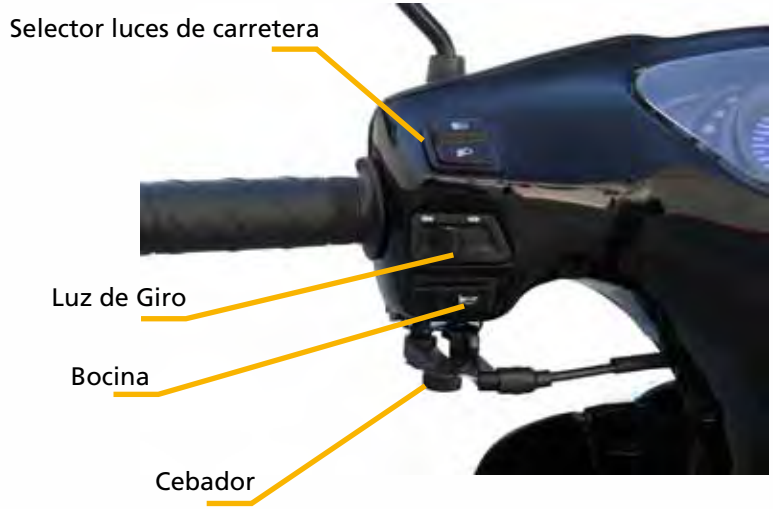

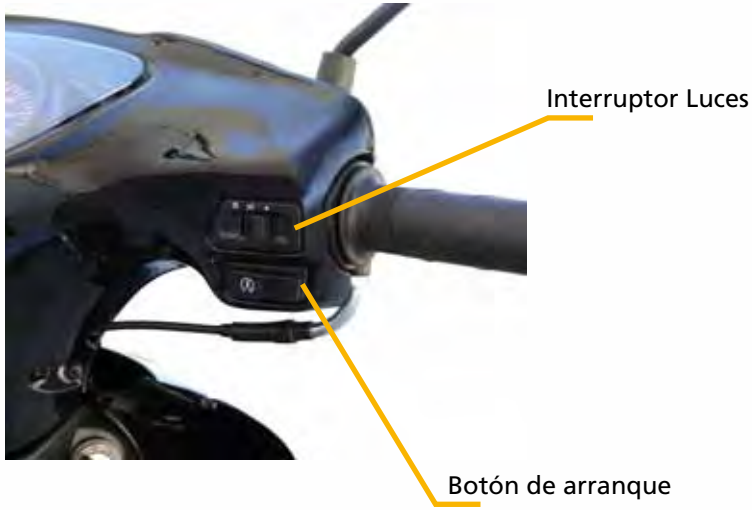

La motocicleta tiene 2 formas de operar la caja de cambios: cuando está parada o cuando se está en marcha.
Siempre que se cambie de marchas la motocicleta no se debe acelerar.
El pedal debe operarse lentamente.
·En el cambio de marchas se debe ser cuidadoso ya quepuede ocasionar daños en el embrague y en la caja de cambios.

(N) - Neutral.
(1) - Primera.
(2) - Segunda.
(3) - Tercera.
(4) - Cuarta.

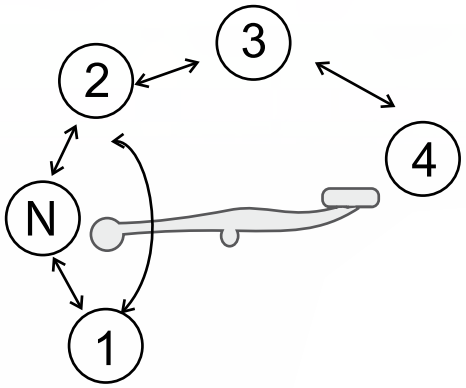

Cambios de marcha

SERVICE, AJUSTES Y MANTENIMIENTOS

*Las instrucciones de este manual se basan en suposiciones de que la motocicleta va a ser usada para lo que ha sido diseñada. El funcionamiento prolongado a alta velocidad o en condiciones de excesivo polvo o agua harán necesario que las reparaciones se realizan con mas frecuencias de las explicadas en este PROGRAMA DE MANTENIMIENTO.
Revisar nivel de aceite.

El aceite de motor es muy importante para el normal uso de la moto, es necesario revisar el aceite cada 800-1000 kilómetros.
Remover el tornillo con el motor caliente para el perfecto drenaje del aceite.
Lavar o reemplazar el filtro de aceite y colocarlo en la exacta posición. Colocar 1.2 litros de aceite aproximadamente y luego accionar el motor por 2 o 3 minutos. Parar el motor por 2 minutos y medir el nivel de aceite en la varilla.
No usar ningún aceite de máquinas de diferente grado a los especificados.

CAMBIO DE ACEITE DE MOTOR

Drenar la totalidad del aceite que tenga el motor. Colocar la cantidad de aceite requerida. Este trabajo debería ser realizado por un mecánico especializado.

MANTENIMIENTO DE LA BUJÍA

· Sacar el capuchón de la bujía y removerla con la herramienta apropiada.
· Limpiarla o reemplazarla si presenta mucha suciedad.
· Regular el electrodo de acuerdo a lo indicado en la fotografía.
*La bujía debe estar firmemente apretada, si no fuera así puede causar daños al motor. Nunca use bujía de gama térmica inapropiada.

SERVICIO Y LIMPIEZA DEL FILTRO DE AIRE

Sacar el filtro de aire cuando esté contaminado.
1. Remover el lateral derecho, sacar el tornillo y posteriormente el filtro de aire.
2. Se recomienda usar aceite MAVERICK
3. El elemento del filtro de aire no debe estar deteriorado ya que puede producir daños al motor.

SERVICIO DE VÁLVULAS DE MOTOR

- El juego de válvulas excesivo causará ruidos y a la larga averiará el motor. Compruebe el juego de válvulas cuando el motor este frío.
- El ajuste de las válvulas debe realizarse con el motor en frío.

SERVICIO AL FRENO DELANTERO

- El nivel del freno delantero tiene un movimiento de 10-20 mm, como figura en la fotografía.
- Revisar el sistema de freno delantero frecuentemente.
- Las luces de frenado deben encenderse cada vez que se opere el freno delantero.
- Para frenar normalmente, aplique poco a poco el freno delantero y trasero al mismo tiempo mientras desciende la velocidad.

***ADVERTENCIA.**

Cuando conduzca sobre terreno mojado, bajo la lluvia o sobre superficies blandas su habilidad para realizar maniobras se reducirá.

SERVICIO AL FRENO TRASERO

- El servicio del freno trasero debe realizarse sobre el caballete.
- El pedal de freno trasero tiene un movimiento de 20-30 mm, como figura en la fotografía.
- Antes de la regulación, revisar el sistema de freno trasero.
- Las luces de frenado deben encenderse cada vez que se opere el freno trasero.

SERVICIO DE LA CADENA DE TRANSMISIÓN

- La duración de la cadena de transmisión depende de la lubricación y ajuste apropiado.
- Revisar periódicamente la tensión y lubricación de la cadena.
- La cadena tiene que tener una oscilación de 10-20mm.
- Aplicar grasa para cadenas periódicamente a la cadena.

*ADVERTENCIA.
Apagar el motor, apoyar en el soporte central y poner la caja de cambios en punto muerto.

SERVICIO A LA BATERÍA

- Retirar el lateral derecho de la motocicleta.
- Limpiar la corrosión que tenga la batería.
- Controlar el nivel de electrolito de la batería que tiene que estar entre el Máximo y el Mínimo.
- Si los conectores se encuentran oxidados deberán remplazarse.
- Para recambiar la batería primero debe desconectarse el negativo (-) y después el positivo (+).

SUGERENCIAS PARA EVITAR ROBOS

- Cierre siempre la dirección y no deje nunca la llave de contacto en el interruptor de encendido.
- Asegúrese que la información de su registro sea precisa y esté actualizada.
- Siempre que sea posible estacione la motocicleta en un garage. Utilize dispositivos antirrobo nacionales.

LAVADO DEL VEHÍCULO

- Si lava el vehículo con agua presurizada puede causarle algún daño a los elementos que le señalamos:
- Ruedas.
- Escape.
- Tanque de combustible.
- Carburador.
- Llave de arranque.
- Velocímetro.
- Antes del lavado remover toda la tierra y residuos para prevenir la corrosión.

MANTENIMIENTO CUANDO EL VEHÍCULO ESTA GUARDADO

- Cuando la motocicleta está guardada por un largo período, no debe estar a la intemperie, al sol o lluvia ya que le puede causar serios daños.
- Antes de guardarla por un largo período debería realizarle a la motocicleta:
  1.Cambio de Aceite.
  2.Engrasar la Cadena.
  3.Drenar el combustible, y cerrar la llave de combustible en la posición OFF.
- Como la gasolina es inflamable el motor debe estar apagado para realizar el drenaje del combustible.
- Desconectar la batería y colocarla en lugar fresco y seguro.
- Inflar los neumáticos.
- Colocar algún cobertor sobre la motocicleta.

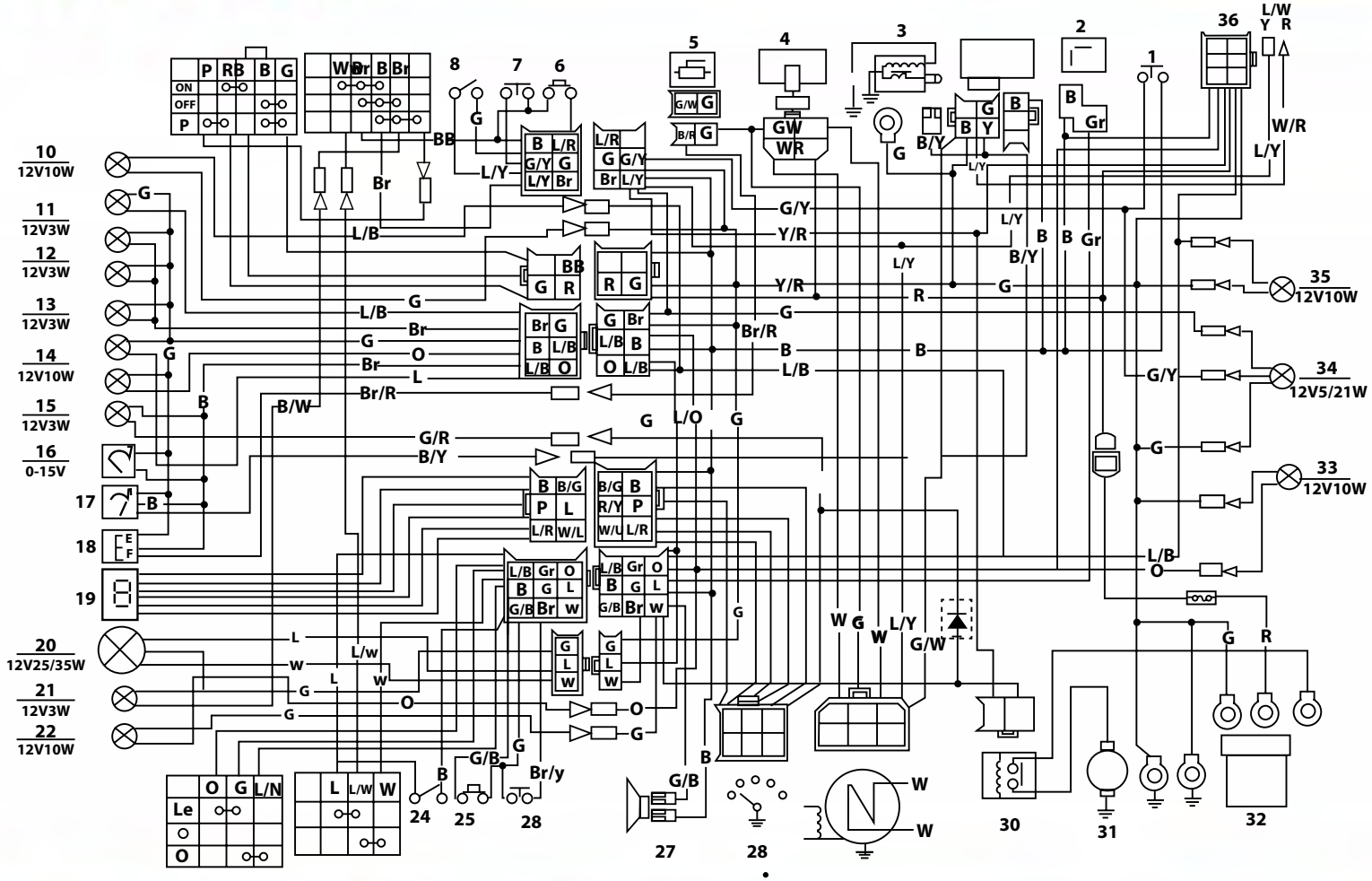
10
12V10W
11
12V3W
12
12V3W
13
12V3W
14
12V10W
15
12V3W
16
0-15V
17
18
19
20
12V25/35W
21
12V3W
22
12V10W
35
12V10W
34
12V5/21W
33
12V10W
24
25
28
27
28
30
31
32

MOTOPARTES Y ACCESORIOS

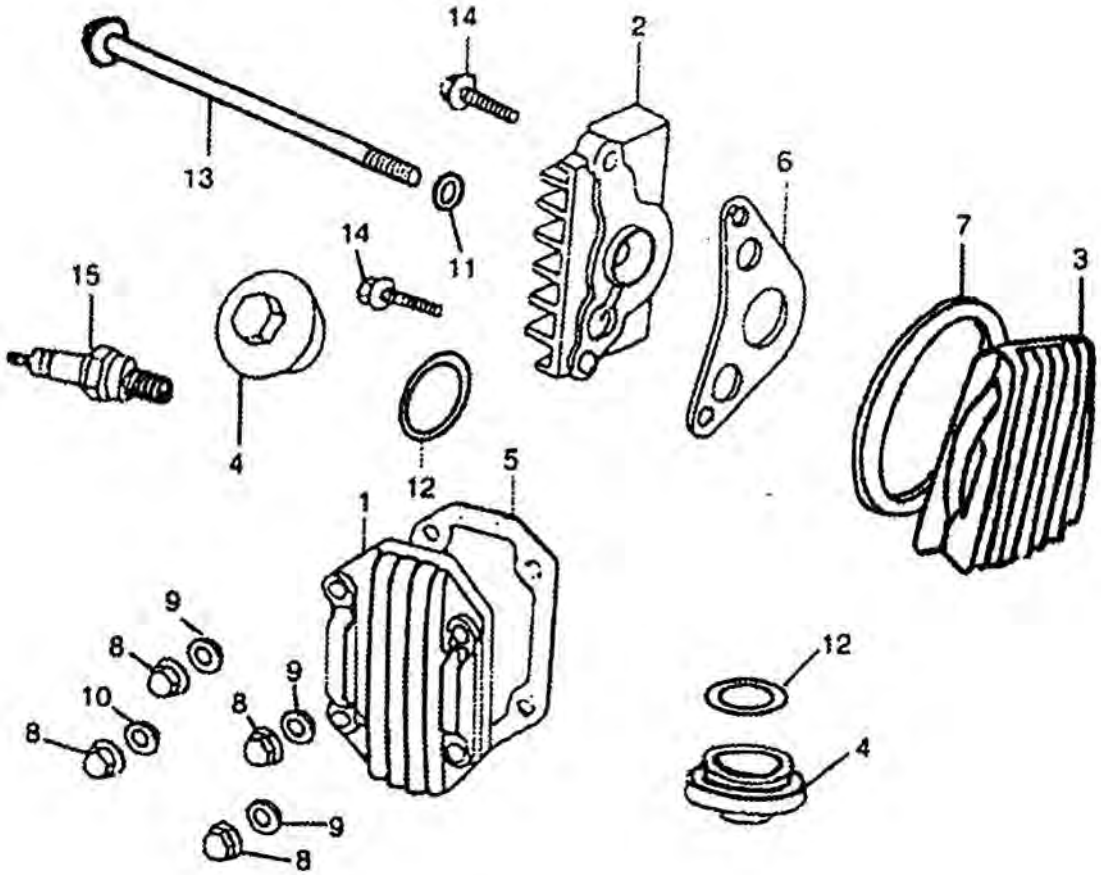
14
2
13
6
14
11
7
3
15
4
12
5
1
9
8
12
9
10
8
8
4
9
8

NO.	PARTS CODE	DESCRIPTION	DESCRIPCION	CANT.
1	12311-063-0000	CILINDRO SUPERIOR	UPPER COVE CYLINDER	1
2	12240-063-0000	R. COBERTURA, CABEZA DE CLINDRO	R· COVER CYLINDER HEAD	1
3	12242-063-0000	L. COBERTURA, CABEZA DE CLINDRO	L·COVER CYLINDER HEAD	1
4	12243-063-0000	TORNILLO, VALVULA	CAP VALVE ROOM	2
5	12312-063-0000	JUNTA CABEZA DE CILINDRO	GASKET CYLINDER HEAD	1
6	12244-063-0000	JUNTA CABEZA DE CILINDRO R.	GASKET R·CYLINDER HEAD	1
7	12245-063-0000	JUNTA CABEZA DE CILINDRO L.	GASKET L·CYLINDER HEAD	1
8	12313-063-0000	TUERCA	NUT CAP	4
9	12135-063-0000	ARANDELA	WASHER	3
10	12236-063-0000	ARANDELA	WASHER	1
11	12248-063-0000	ARANDELA	WASHER	1
12	12246-063-0000	O - RING	O RING	1
13	12342-063-0000	TUERCA M 6x 110	BOLT M6×110	1
14	12343-063-0000	TUERCA M6 x 20	BOLT M6×20	2
15	31510-063-0000	BUJÍA ENCENDIDO 1137	PLUG SPARK 1137	1

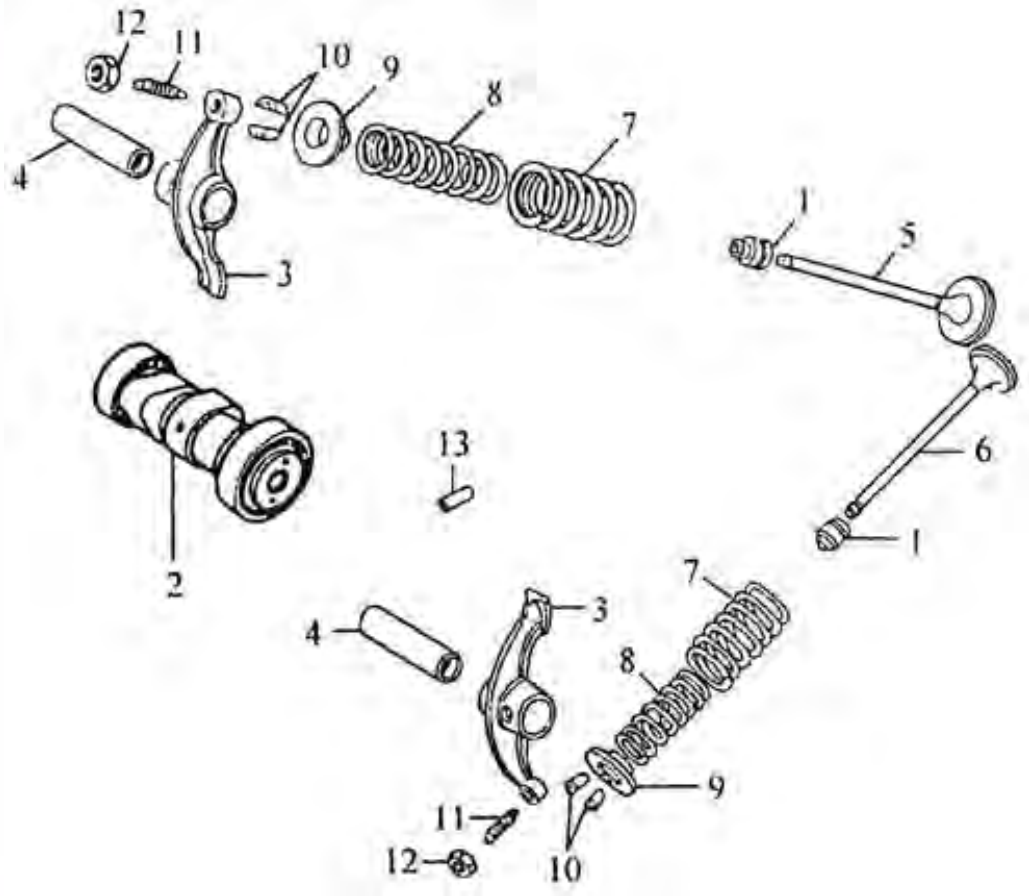
12
11
10
9
8
7
4
3
1
5
6
1
13
2
7
3
4
8
9
11
12
10

NO.	PARTS CODE	DESCRIPTION	DESCRIPCION	CANT.
1	14730-063-0000	RETEN DE VALVULA, CONTROL DE ACEITE	CAP GROUP?CONTROL OIL	2
2	14100-063-0000	ARBOL DE LEVAS	CAMSHAFT GROUP	1
3	14410-063-0000	BALANCIN OSCILANTE	ARM VALVE ROCKER	2
4	14413-063-0000	EJE, BALANCIN OSCILANTE	SHAFT VALVE ROCKER ARM	2
5	14710-063-0000	VALVULA DE ADMICIÓN	VALVE INTAKE	1
6	14720-063-0000	VALVULA DE ESCAPE	VALVE EXHAUST	1
7	14755-063-0000	RESORTE (ESPIRAL), VALVULA SALIDA	SPRING VALVE OUTTER	2
8	14756-063-0000	RESORTE (ESPIRAL), VALVULA ENTRADA	SPRING VALVE INNER	2
9	14754-063-0000	ASIENTO DE RESORTE, VALVULA SALIDA	SPRING SEAT VALVE OUTTER	2
10	14752-063-0000	PINZA, VALVULA	CLIP VALVE	4
11	14415-063-0000	ROSCA, VALVULA DE AJUSTE	SCREW VALVE ADJUSTING	2
12	14416-063-0000	TUERCA, VALVULA DE AJUSTE	NUT VALVE ADJUSTING	2
13	14162-063-0000	PERNO, TACO 8x12	PIN DOWEL 8×12	1

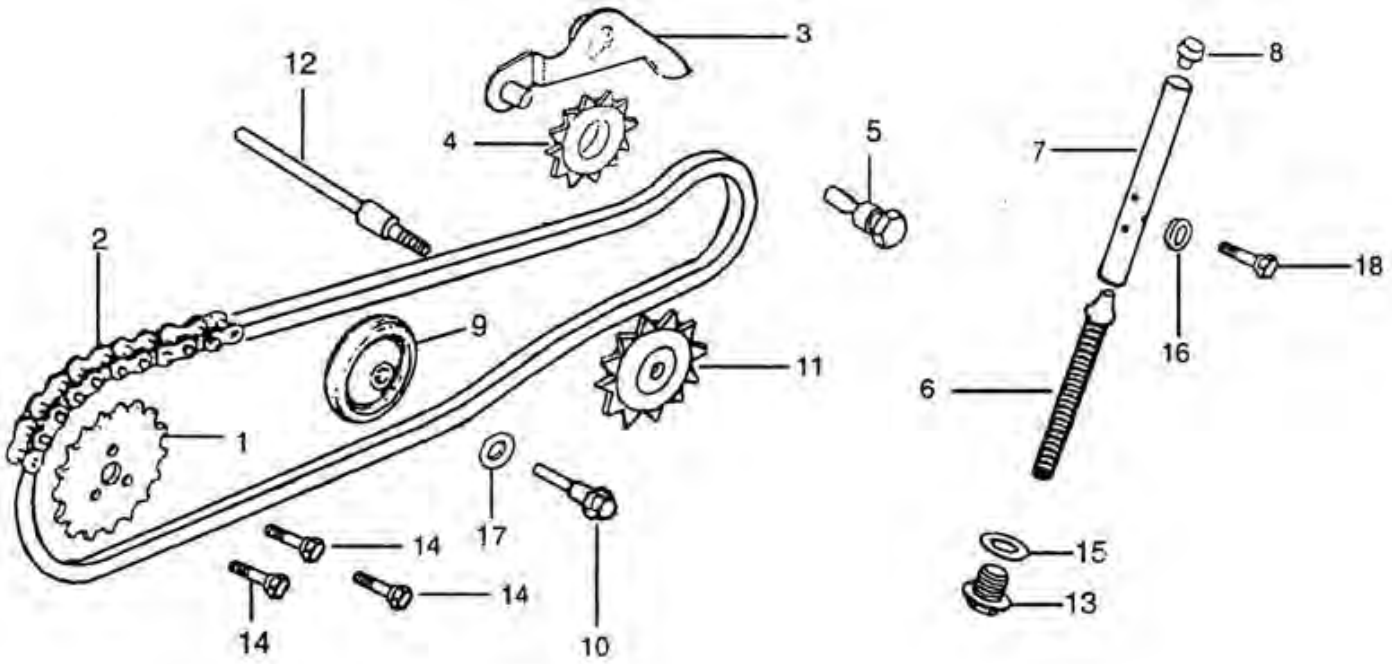
3
12
8
4
5
7
2
18
9
16
11
6
1
17
14
15
14
13
14
10

NO.	PARTS CODE	DESCRIPTION	DESCRIPCION	CANT.
1	14321-063-0000	ENGRANAJE DE CADENA, REGULADOR DE MANEJO	SPROCKET TIMING DRIVEN	1
2	14350-063-0000	CADENA DE DISTRIBUCION	CHIAN SLEEVE ROLLER	1
3	14670-063-0000	GRUPO DE PALANCA DE TENSIÓN, CADENA	TENSION ARM GROUP CHAIN	1
4	14680-063-0000	GRUPO DE RODILLO DE TENSIÓN, CADENA	TENSION ROLLER GROUP CHAIN	1
5	14661-063-0000	PALANCA DE TENSIÓN DE GIRO, CADENA	TENSION ARM SPINDLE CHAIN	1
6	14513-063-0000	PALANCA RESORTE DE TENSIÓN, CADENA	TENSION LEVER SPRING CHAIN	1
7	14530-063-0000	TENSOR DE CADENA	TENSION LEVER GROUP CHAIN	1
8	14514-063-0000	PALANCA DE JUNTA DE TENSIÓN, CADENA	TENSION LEVER JOINT CHAIN	1
9	14610-063-0000	GRUPO DE GUÍA DE RODILLO, CADENA	GUIDE ROLLER GROUP CHAIM	1
10	14621-063-0000	EJE PERNO, RODILLO DE GUÍA	PIN SHAFT GUIDE ROLLER	1
11	15210-063-0000	ENGRANAJE DENTADO, BOMBA DE MANEJO	SPROCKET PUMP DRIVE	1
12	15116-063-0000	EJE ENGRANAJE DE RUEDA, BOMBA	SPROCKET SHAFT PUMP	1
13	14518-063-0000	PRECINTO PERNO M 14 x 15	SEAL-BOLT M14×1.5	1
14	GB/T 5783-2000	TORNILLO M 5 x 12	BOLT M5×12	3
15	14135-063-0000	ARANDELA 14.2	WASHER 14.2	1
16	14425-063-0000	ARANDELA 6	WASHER 6	1

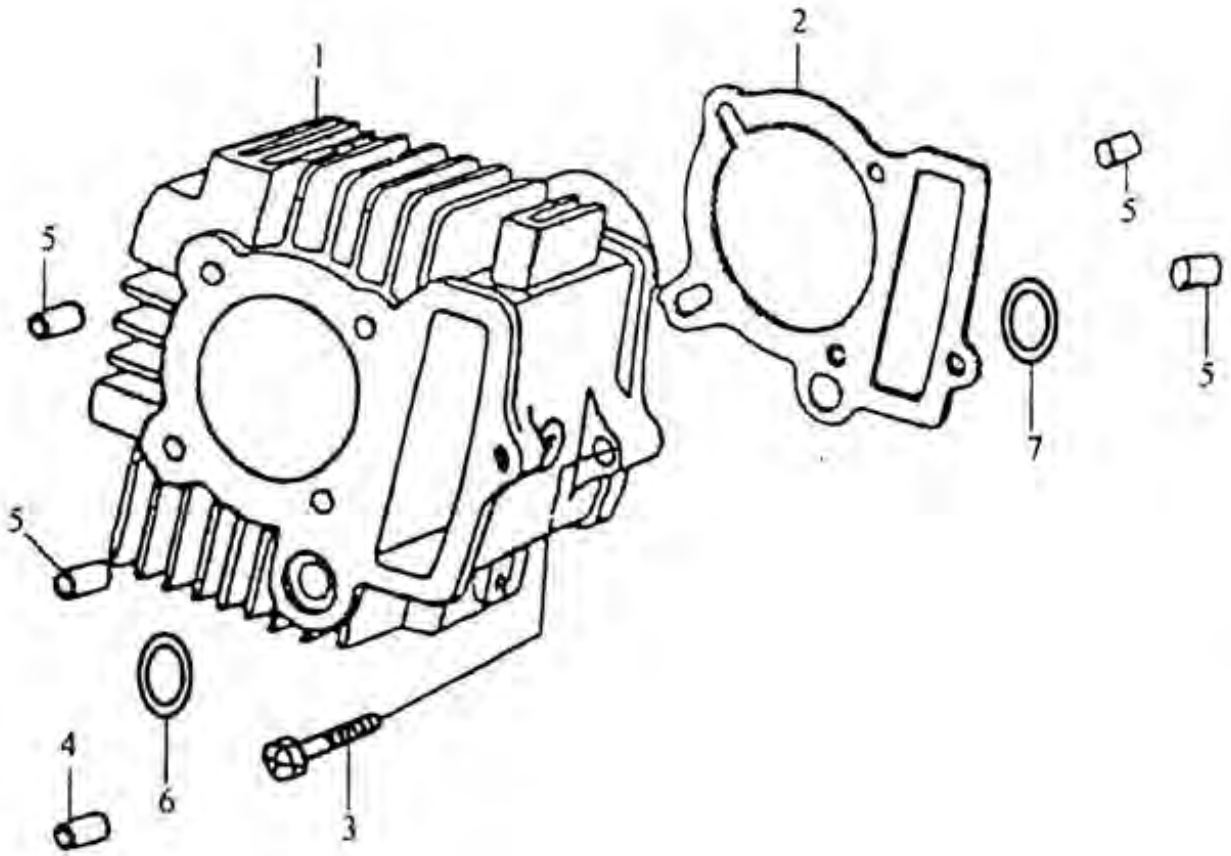
1
2
5
5
5
5
7
4
6
3

NO.	PARTS CODE	DESCRIPTION	DESCRIPCION	CANT.
1	12112-063-0000	CUERPO DE CILINDRO	CYLINDER BODY	1
2	12121-063-0000	JUNTA DE BASE DE CILINDROS	GASKET CYLINDER BODY	1
3	12237-063-0000	TORNILLO M6 x 23	BOLT M6×23	1
4	GB/T 119.1-2000	PERNO, ORIFICIO DE ACEITE	PIN OIL HOLE	1
5	12218-063-0000	PERNO, TACO 8 x14	PIN DOWEL 8×14	4
6	12133-063-0000	PRECINTO RECTANGULAR 14.5 x 2	RECTANGLE SEAL 14.5×2	1
7	12134-063-0000	PRECINTO RECTANGULAR 11.5x21	RECTANGLE SEAL11.5×2.1	1

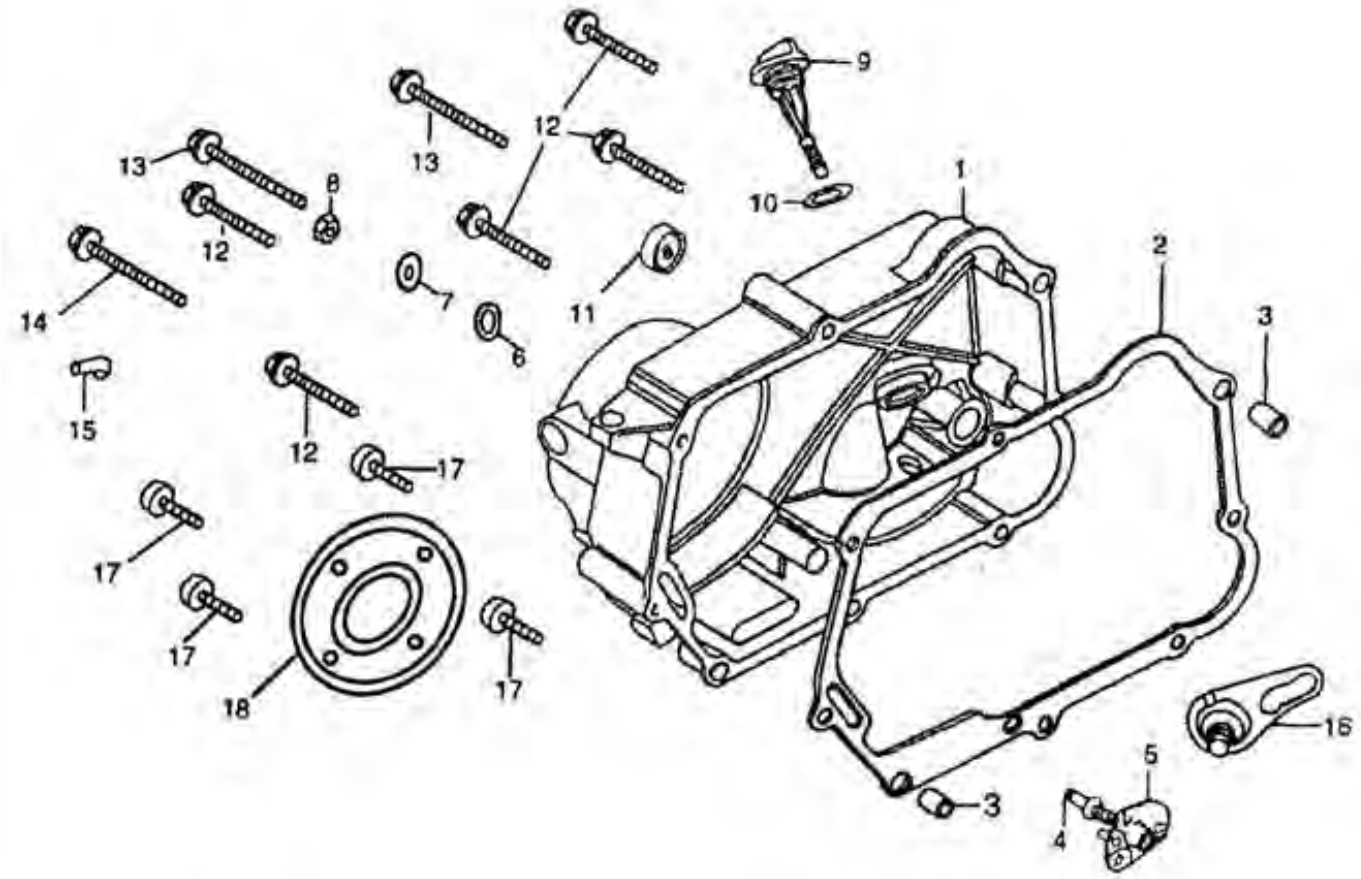
9
12
13
13
8
12
10
1
2
3
14
7
11
6
15
12
17
17
17
17
18
16
5
3
4

NO.	PARTS CODE	DESCRIPTION	DESCRIPCION	CANT.
1	11310-063-0000	TAPA DEL CARTER DERECHO	COVER R·CRANKCASE	1
2	11319-063-0000	JUNTA	GASKET	1
3	11318-063-0000	PERNO, TACO	PIN DOWEL	2
4	21871-063-0000	TORNILLO, EMBRAGUE	BOLT CLUTCH ADJUSTING	1
5	21830-063-0000	MOVIMIENTO DEL EMBRAGUE	COMPLATE ASSY	1
6	11422-063-0000	O - RING 7.5x18	O-RING 7.5×1.8	1
7	B/T 97.3-2000	ARANDELA 8	WAHER 8	1
8	GB/T 812-1988	TUERCA M8	NUT M8	1
9	15611-063-0000	PALANCA DE MEDICION DE ACEITE	DIP STICK OIL	1
10	15612-063-0000	O - RING 18x3	O-RING 18×3	1
11	27190-063-0000	PRECINTO ACEITE, PRINCIPIO DE	OIL-SEAL STARTSHAFT	1
12	GB/T 16674-1996	TORNILLO M6x40B	BOLT M6×40B	5
13	GB/T 16674-1996	TORNILLO M6×60B	BOLT M6×60B	2
14	GB/T 16674-1996	TORNILLO M6×80B	BOLT M6×80B	1
15	17320-063-0000	ARNÉS, ALTO VOLTAJE	HARNESS HIGH VOLTAGE	1
16	21850-063-0000	PALANCA DE EMBRAGUE	ROD CUTCH	1
17	GB/T 70.2-2000	TORNILLO M6x16	SCREW M6×16	3
18	11311-063-0000	COBERTURA DE EMBRAGUE LADO	ORNAMENT COVER R·CRANK	1

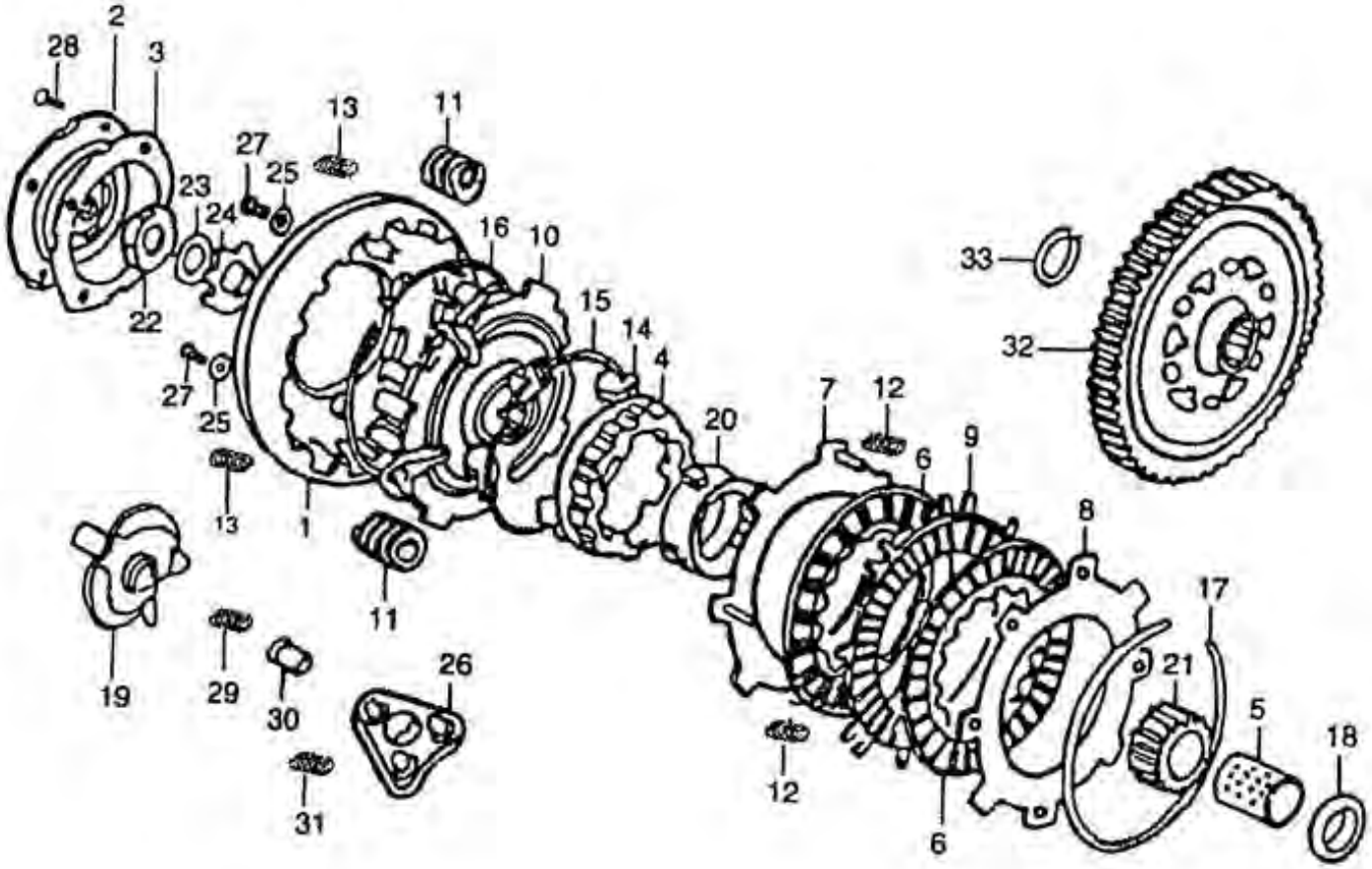
28
2
3
13
11
27
25
23
24
16
10
33
22
15
14
32
4
27
25
7
12
20
9
6
13
1
8
11
17
19
29
30
26
21
5
18
12
31
6

NO.	PARTS CODE	DESCRIPTION	DESCRIPCION	CANT.
1	21114-063-0000	COBERTURA EXTERNA, EMBRAGUE	OUTTER COVER CLUTCH	1
2	21361-063-0000	CÁPSULA FINAL. EMBRAGUE	END CAP CLUTCH	1
3	21362-063-0000	JUNTA, CAPSULA DE EMBRAGUE FINAL	GASKET CLUTCH END CAP	2
4	21111-063-0000	MANGA, EMBRAGUE	SLEEVE CLUTCH	1
5	21842-063-0000	MANGA	SLEEVE	1
6	21123-063-0000	PLACA DE FRICCIÓN, EMBRAGUE	FRICTION PLATE A CLUTCH	1
7	21120-063-0000	PLATO ADYACENTE , EMBRAGUE	DOWN PLATE ASSY CLUTCH	1
8	21132-063-0000	PLATO ADYACENTE, EMBRAGUE	DOWN PLATE CLUTCH	1
9	21151-063-0000	PLATO DE FRICCIÓN B, EMBRAGUE	FRICTION PLATE B CLUTCH	1
10	21110-063-0000	PLACA PRINCIPAL, EMBRAGUE	MAIN PLATE ASSY CLUTCH	1
11	21133-063-0000	RESORTE, EMBRAGUE	SPRING CLUTCH	4
12	21134-063-0000	RESORTES SEPARADOS, EMBRAGUE	SEPARATE SPRING CLUTCH	4
13	21137-063-0000	AMORTIGUADOR DE RESORTE, EM-	DAMPER SPRING CLUTCH	4
14	21143-063-0000	BALANCE DE PESO, EMBRAGUE	BALANCE WEIGHET CLUTCH	28
15	21147-063-0000	ANILLO - FIJADOR, EMBRAGUE	FIX-RING CLUTCH	1
16	21146-063-0000	ANILLO LIMITADO, EMBRAGUE	LIMITED RING CLUTCH	1
17	21539-063-0000	PINZA, CORTE	CLIP CLUTCH	3
18	21332-063-0000	BUJE	BUSH	1

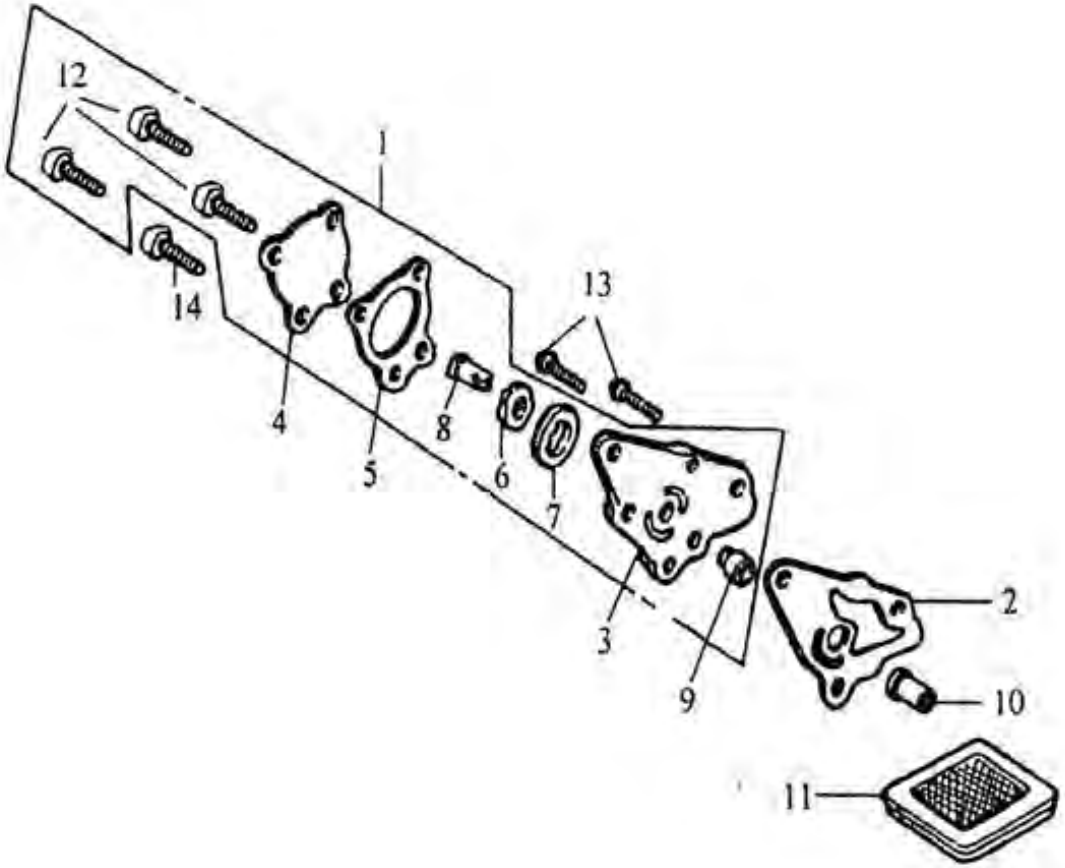
12
1
14
13
4
5
8
6
7
3
9
2
10
11

NO.	PARTS CODE	DESCRIPTION	DESCRIPCION	CANT.
1	15100-063-0000	UNIDAD DE BOMBA DE ACEITE	OIL PUMP UNIT	1
2	15415-063-0000	JUNTA BOMBA DE ACEITE	GASKET OIL PUMP	1
3	15111-063-0000	CUERPO DE LA BOMBA	PUMP BODY	1
4	15112-063-0000	COBERTURA, BOMBA DE ACEITE	COVER OIL PUMP	1
5	15415-063-0000	JUNTA, DE COBERTURA DE BOMBA DE	GASKET OIL PUMP COVER	1
6	15114-063-0000	CILINDRO INTERNO, BOMBA DE ACEITE	INNER ROLLER OIL PUMP	1
7	15115-063-0000	CILINDRO EXTERNO, BOMBA DE ACEI-	OUTTER ROLLER OIL PUMP	1
8	15116-063-0000	EJE, BOMBA DE ACEITE	SHAFT OIL PUMP	1
9	15117-063-0000	BUJE, BOMBA DE ACEITE	BUSH OIL PUMP	1
10	15221-063-0000	BUJE, ENGRANAJE DE BOMBA	BUSH PUMP SPROCKET	1
11	15450-063-0000	MALLA, BOMBA DE ACEITE	MESH PART OIL PUMP	1
12	GB/T 823-1988	TORNILLO A ROSCA M5 X 10	SCREW M5×10	3
13	GB/T 823-1988	TORNILLO A ROSCA M5 X 10	SCREW M5×10	2
14	GB/T 823-1988	TORNILLO A ROSCA M5 X 10	SCREW M5×10	1

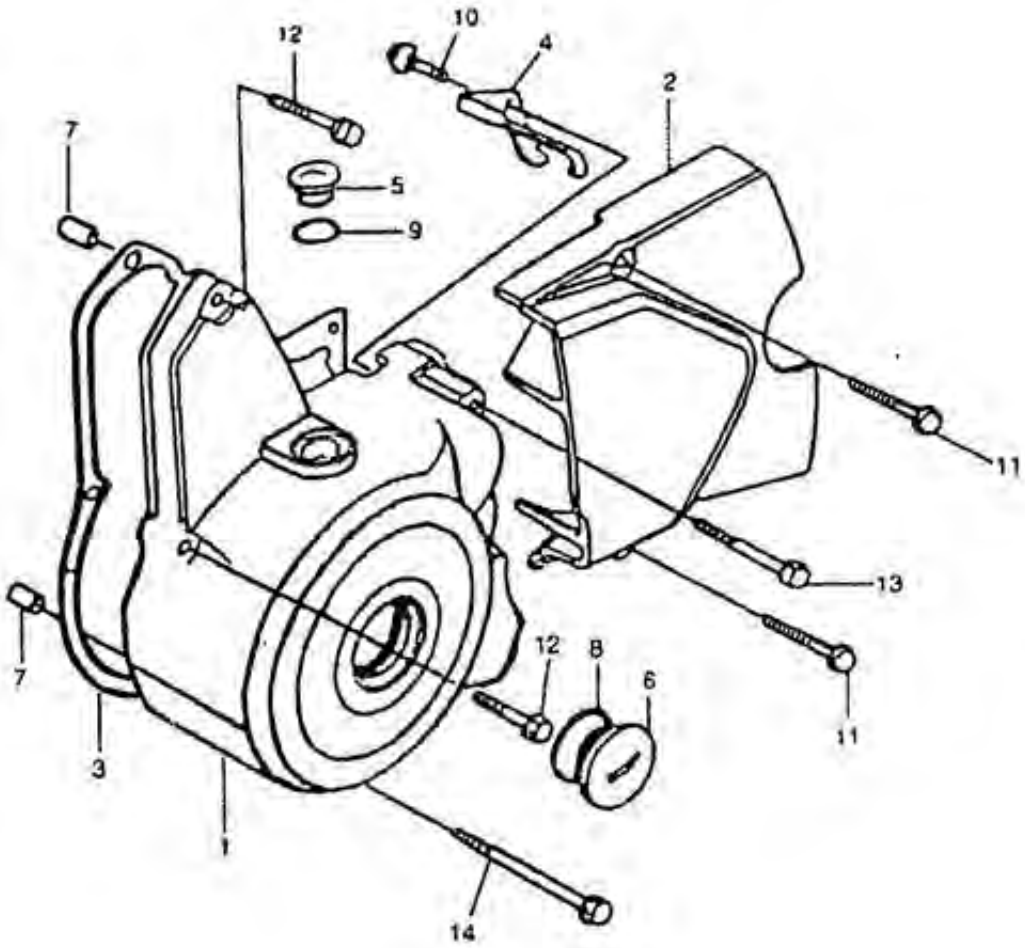
12
10
4
2
7
5
9
11
13
7
12
8
6
11
3
1
14

NO.	PARTS CODE	DESCRIPTION	DESCRIPCION	CANT.
1	11400-063-0000	TAPA DEL MAGNETO	FR·COVER L·CRANKCASE	1
2	11411-063-0000	TAPA CUBRE PIÑON	RR·COVER L·CRANKCASE	1
3	11419-063-0000	JUNTA	GASKET	1
4	31371-063-0000	PINZA	CLIP	1
5	61350-063-0000	ABISTAJE PEQUEÑO, CAP	SMAAL PEEP CAP	1
6	61351-063-0000	ABISTAJE GRANDE, CAP	BIG PEEP CAP	1
7	11318-063-0000	PERNO, TACO 8 X 12	PIN DOWEL 8×12	2
8	11432-063-0000	O - RING 27 X 1..0	O-RING 27×2.0	1
9	11414-063-0000	O - RING 18 X 3	O-RING 18×3	1
10	GB/T 16674-1996	PERNO M6X16	BOLT M6×16	1
11	GB/T 16674-1996	PERNO M6X25	BOLT M6×25	2
12	GB/T 16674-1996	PERNO M6X32	BOLT M6×32	2
13	GB/T 16674-1996	PERNO M6X50	BOLT M6×50	1
14	GB/T 16674-1996	PERNO M6X70	BOLT M6×70	1

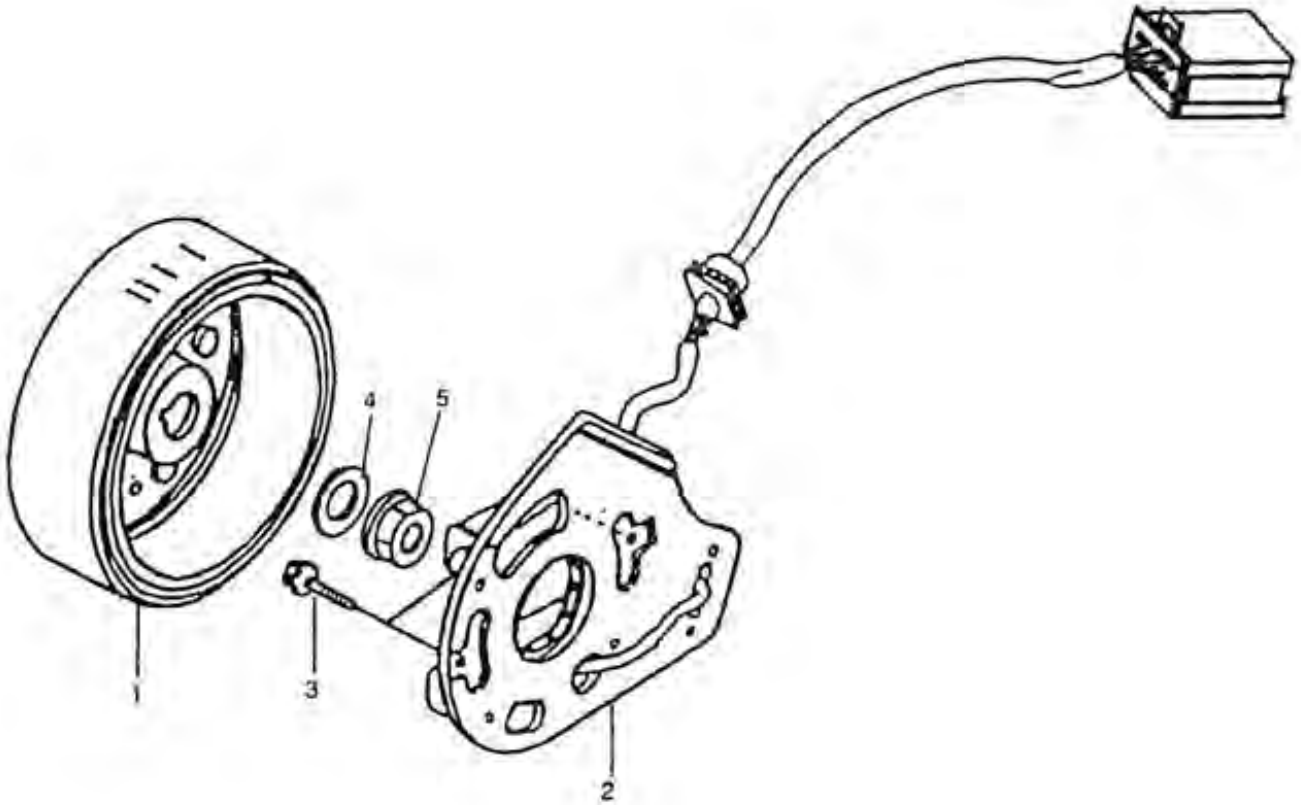
4
5
1
3
2

NO.	PARTS CODE	DESCRIPTION	DESCRIPCION	CANT.
1	31130-063-0000	VOLANTE	ROLLER ASSY	1
2	31210-063-0000	ESTATOR	STATOR ASSY	1
3	GB/T 16674-1996	PERNO M6X16	BOLT M6×16	1
4	31312-063-0000	ARANDELA 10	WASHER 10	1
5	31378-063-0000	TUERCA M10 X 1.25	NUT M10×1.25	1

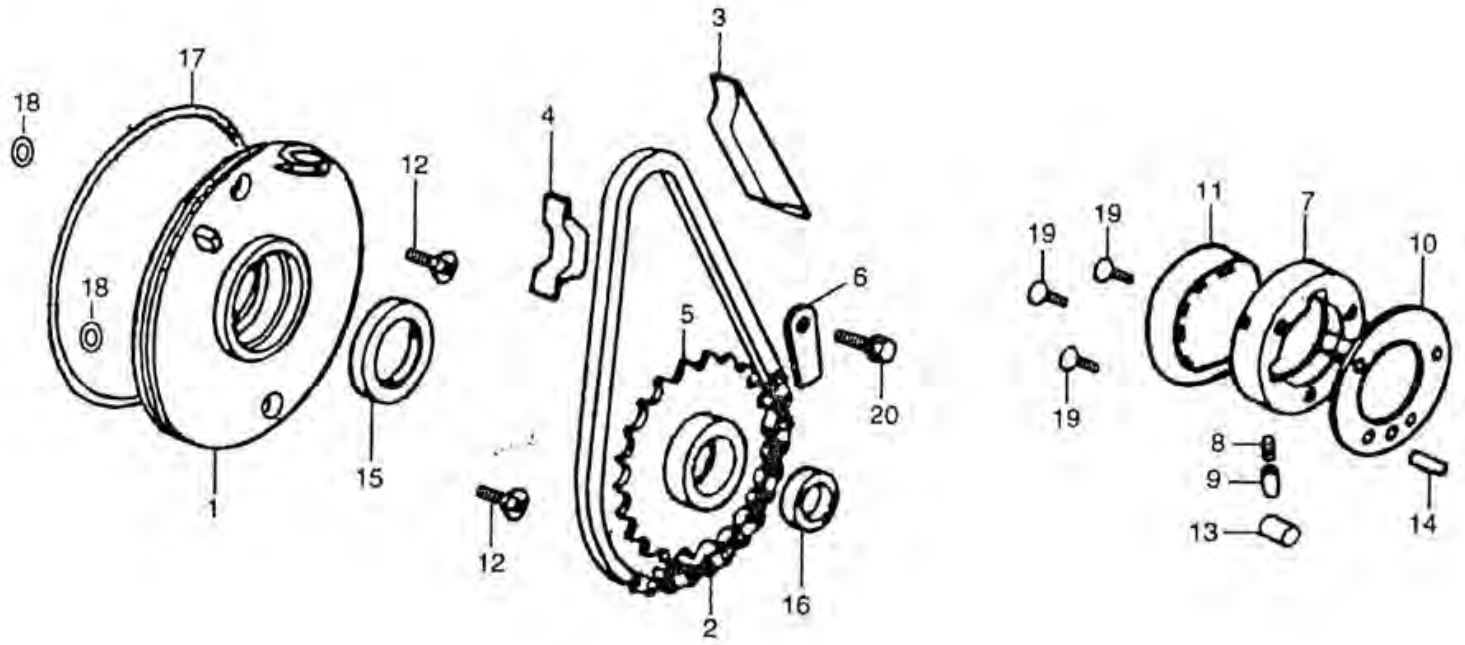
3
17
18
4
12
18
6
5
20
15
1
12
16
2
19
19
11
7
10
19
8
9
13
14

NO.	PARTS CODE	DESCRIPTION	DESCRIPCION	CANT.
1	28122-063-0000	COBERTURA	COVER	1
2	29700-063-0000	CADENA, ENCENDIDO ELECTRICO	CHAIN ELECTRIC START	1
3	61126-063-0000	PLACA GUÍA, CADENA	GUIDE PLATE CHAIN	1
4	61125-063-0000	PROTECTOR, CADENA	PROTECTOR CHAIN	1
5	28160-063-0000	CADENA DE MANEJO	DRIVEN CHAIN ASSY	1
6	28175-063-0000	PLACA DE TOPE	KNOCK PLATE	1
7	30671-063-0000	RANURA DE JUNTA	SPLINE	1
8	28113-063-0000	RESORTE	SPRING	1
9	11236-063-0000	PERNO	STUD	3
10	27133-063-0000	PINZA	CLIP	3
11	28122-063-0000	COBERTURA EXTERNA	OUTTER COVER	1
12	GB/T 823-1988	TORNILLO A ROSCA M6 X 16	SCREW M6×16	1
13	13151-063-0000	RODILLO 10 X 10	ROLLER 10×10	3
14	12218-063-0000	PINZA, PERNO 5 X 11, 8	PIN DOWEL 5×11.8	1
15	28140-063-0000	PRECINTO - ANILLO 30 X 42 X 4.5	SEAL-RING30×42×4.5	1
16	28130-063-0000	PRECINTO - ANILLO 19 X 30 X 5	SEAL-RING 19×30×5	1
17	28142-063-0000	O - RING 116.8 X 2	O-RING 116.8×2	1
18	11414-063-0000	O - RING 6.5 X 1.5	O-RING 6.5×1.5	2
19	GB/T 823-1988	TORNILLO A ROSCA M6 X 16	SCREW M6×16	3
20	GB/T 823-1988	TORNILLO A ROSCA M6 X 10	SCREW M6×10	1

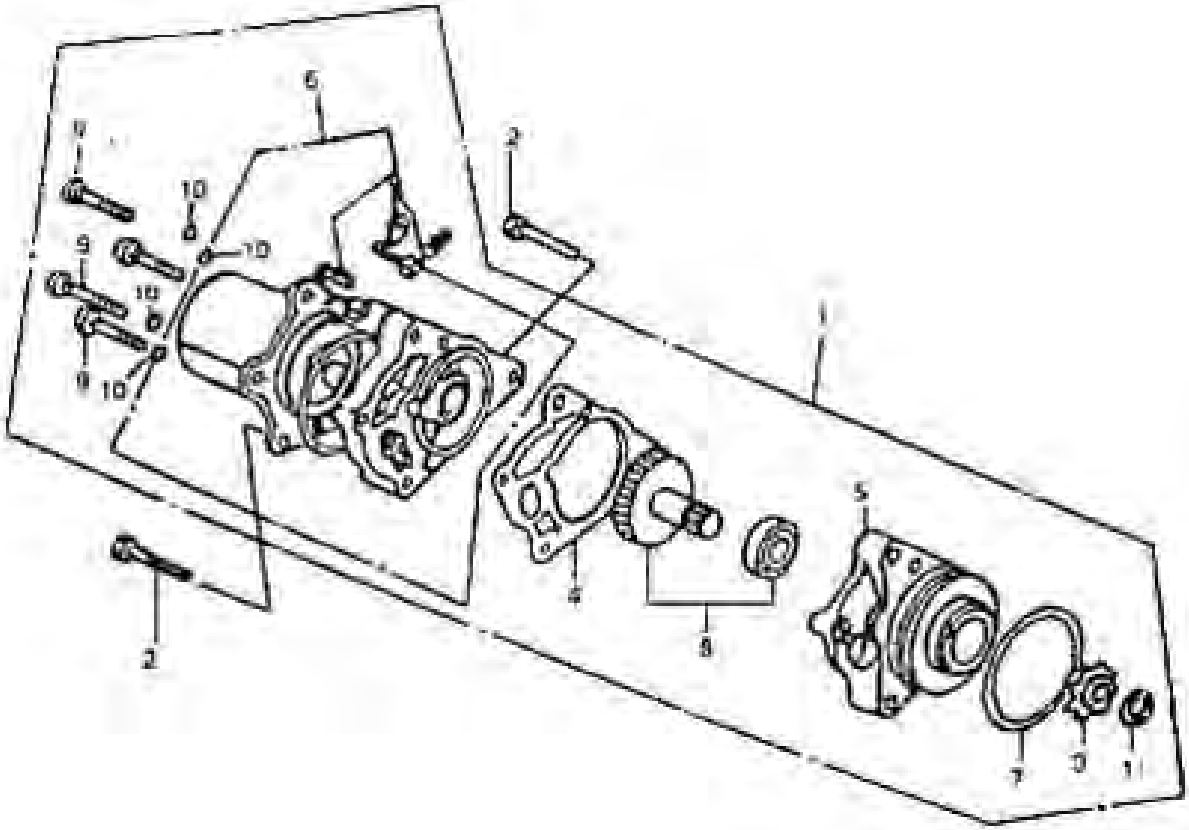
6
2
10
10
9
10
9
10
1
5
4
8
2
7
3
11

NO.	PARTS CODE	DESCRIPTION	DESCRIPCION	CANT.
1	31400-063-0000	ARRANQUE	STARTER ASSY	1
2	GB/T 5789-1986	PERNO M6 X 70	BOLT M6×70	2
3	31441-063-0000	ENGRANAJE DE RUEDA	SPROCKET	1
4	31444-063-0000	JUNTA, FR. CAJA	GASKET FR·HOUSING	1
5	31451-063-0000	FR. CAJA	FR·HOUSING	1
6	31431-063-0000	MAGNETO	MAGNETOR	1
7	11432-063-0000	ANILLO - O 25 X 2..4	O-RING 25×2.4	1
8	31410-063-0000	GRUPO DE ENGRANAJE	GEAR GROUP	1
9	GB/T 823-1988	TORNILLO A ROSCA M 5 X 30	SCREW M5×30	4
10	31413-063-0000	ARANDELA 5	WASHER 5	4
11	GB/T 848-2000	PINZA REDONDA	CIRCLIP	1

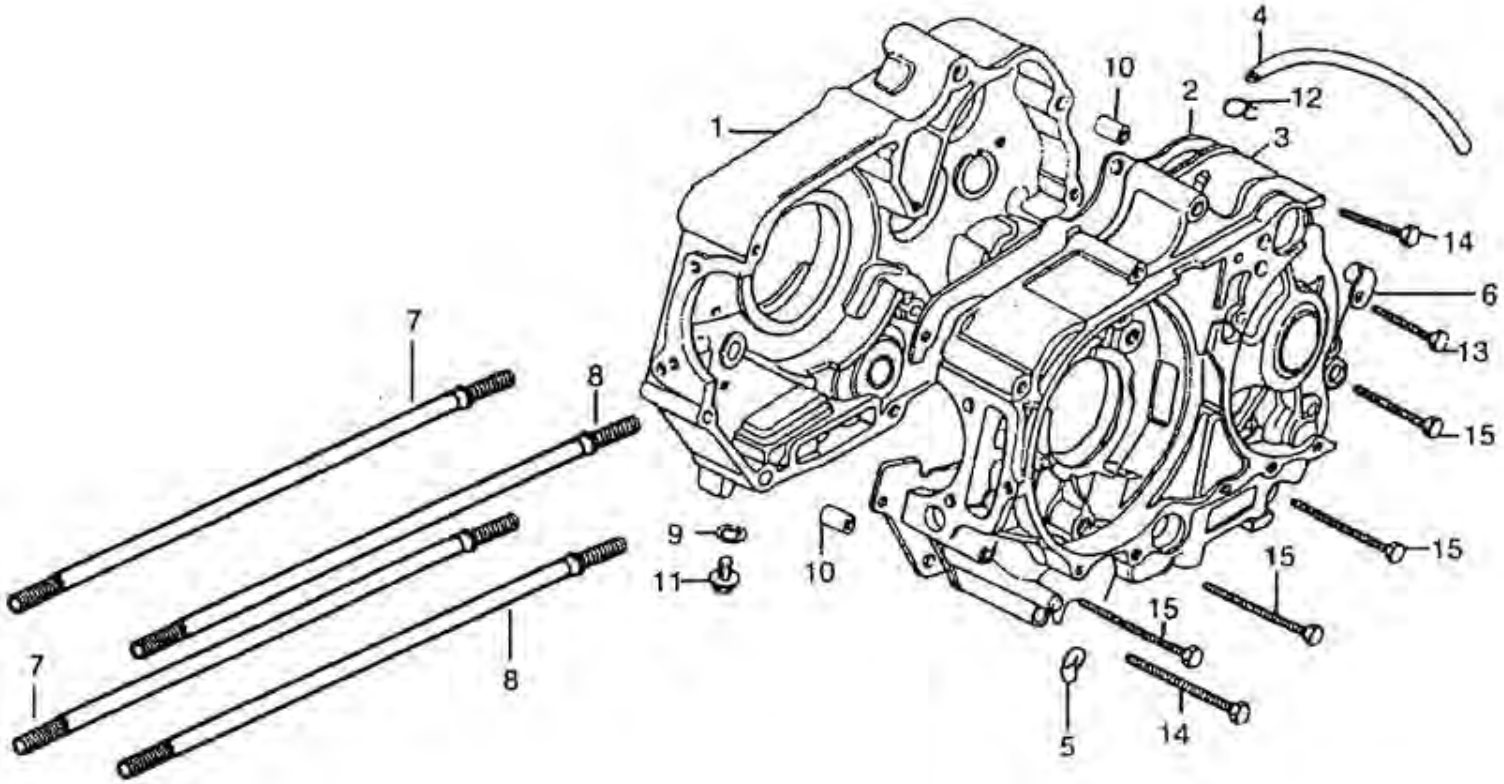
1
2
3
4
5
6
7
8
9
10
11
12
13
14
15

NO.	PARTS CODE	DESCRIPTION	DESCRIPCION	CANT.
1	11110-063-0000	CUERPO CARTER DERECHO DE CIGUEÑAL	R·CRANKCASE BODY	1
2	11119-063-0000	JUNTA, CARTER DE CIGUEÑAL	GASKET CRANKCASE	1
3	11210-063-0000	CUERPO DE CARTER IZQUIERDO DE CIGUEÑAL	L·CRANKCASE BODY	1
4	16643-063-0000	TUBO	PIPE	1
5	19742-063-0000	PINZA REDONDA	CIRCLIP	1
6	19743-063-0000	PINZA	CLIP	1
7	12342-063-0000	DOBLE PERNO A, CILINDRICO	DOUBLE STUD A CYLINDER	2
8	12343-063-0000	DOBLE PERNO B., CILINDRICO	DOUBLE STUD B CYLINDER	2
9	12135-063-0000	ARANDELA 12	WASHER 12	1
10	11118-063-0000	TACO PERNO 10 X 14	DOWEL PIN 10×14	2
11	11212-063-0000	TORNILLO	BOLT	1
12	11213-063-0000	ARANDELA DE SEGURIDAD 09	LOCK WASHER C9	1
13	GB/T 16674-1996	PERNO M6 X 50	BOLT M6×50	1
14	GB/T 16674-1996	PERNO M6 X 60	BOLT M6×60	2
15	GB/T 16674-1996	PERNO M6 X 65	BOLT M6×65	4

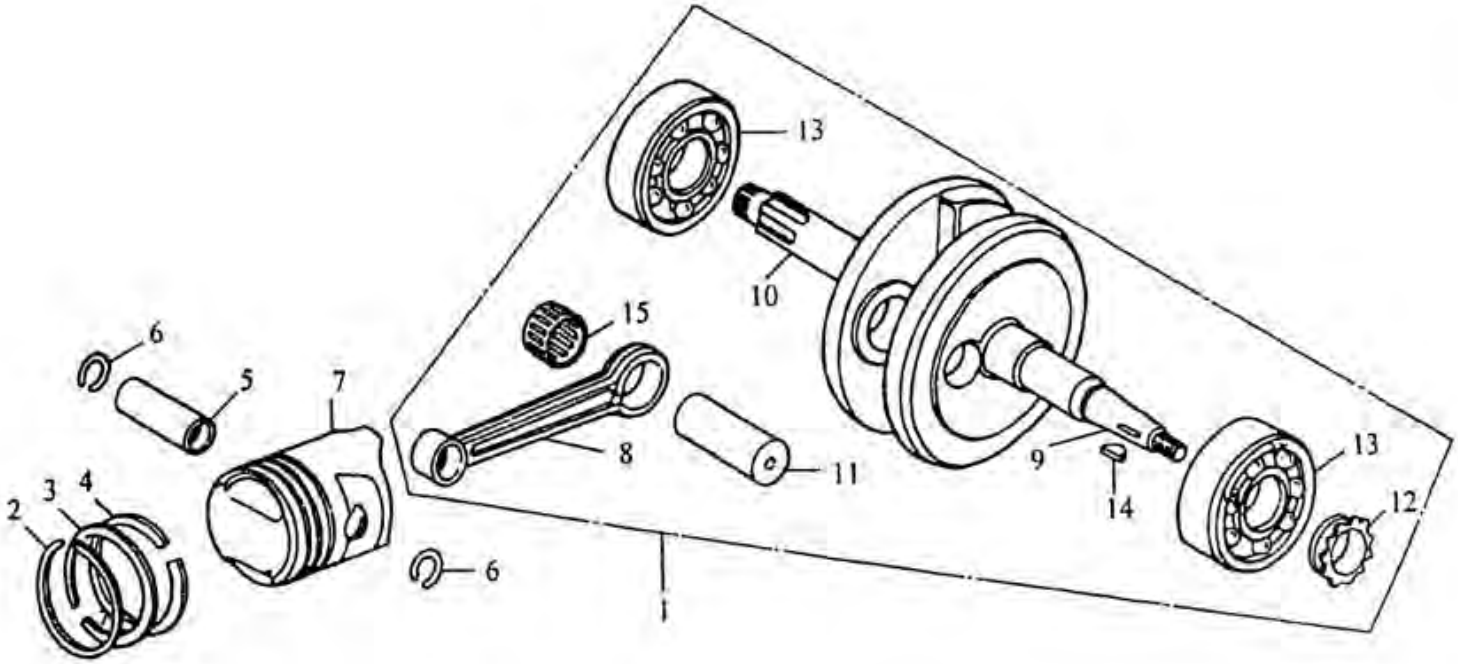
13
10
15
6
5
7
8
11
9
13
14
12
2
3
4
6
1

NO.	PARTS CODE	DESCRIPTION	DESCRIPCION	CANT.
1	13100-063.-0000	CIGUEÑAL COMPLETO	CRANK/CONNECT LEVER	1
2	13311-063-0000	ANILLO PISTÓN	PISTON RING	1
3	13312-063-0000	ANILLO PISTON	PISTON RING	1
4	13320-063-0000	ANILLO - ACEITE	OIL RING ASSY	1
5	13221-063-0000	PERNO PISTON	PISTON PIN	1
6	13222-063-0000	PINZA CILINDRICA, PERNO PISTON	CIRCLIP PISTON PIN	2
7	13211-063-0000	PISTON	PISTON RING	1
8	13131-063-0000	BIELA	CONNECTING ROD	1
9	13111-063-0000	JAMON IZQUIERDO	L·CRANK	1
10	13121-063-0000	JAMON DERECHO	R·CRANK	1
11	13141-063-0000	MUÑON	PIN CRANK	1
12	14211-063-0000	ENGRANAJE DE DISTRIBUCION	DRIVE SPROCKET TIMING	1
13	13160-063-0000	RULEMAN DEL CIGUEÑAL 6304	BEARING 6304	2
14	13118-063-0000	SEGURO DEL CIGUEÑAL	WOOSRUFF KEY 25×4×12.5	1
15	13180-063-0000	CANASTILLA DEL MUÑON	NEEDLE BEARING	1

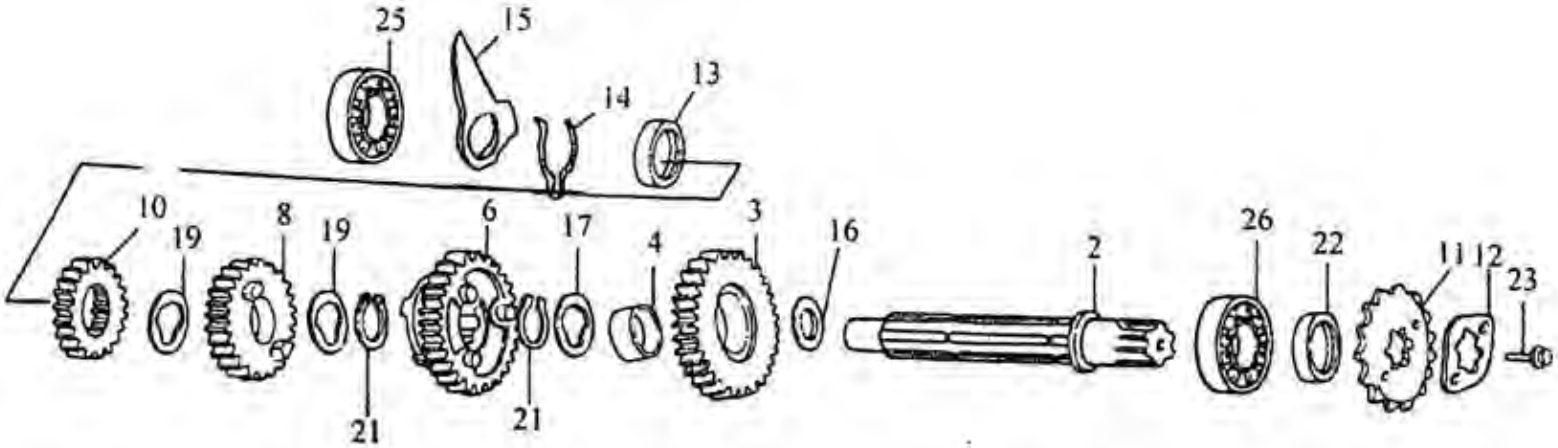
25
15
14
13
10
19
8
19
6
17
4
3
16
2
26
22
11
12
23
21
21

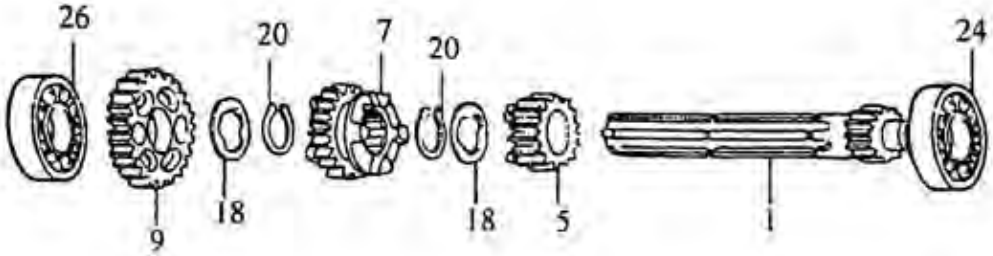
26
20
7
20
24
9
18
18
5
1

NO.	PARTS CODE	DESCRIPTION	DESCRIPCION	CANT.
1	23611-063-0000	EJE PRINCIPAL	MAIN SHAFT	1
2	23700-063-0000	EJE SECUNDARIO	COUNTER SHAFT	1
3	23711-063-0000	ENGRANAJE DE CAMBIOS PCIPAL., EJE SEUNDARIO	FIRST SHIFT GEAR, COUNTER SHAFT	1
4	23712-063-0000	BUJE	BUSH	1
5	23621-063-0000	ENGRANAJE DE SEGUNDA, EJE PRINCIPAL	SECOND SHIFTGEAR MAIN SHAFT	1
6	23721-063-0000	ENGRANAJE DE SEGUNDA, EJE PRINCIPAL	SECOND SHIFT GEAR MAINSHAFT	1
7	23631-063-0000	ENGRANAJE DE TERCERA, EJE PRINCIPAL	THIRD SHIFT GEAR MAINSHAFT	1
8	23731-063-0000	ENGRANAJE DE TERCERA, EJE SECUNDARIO	THIRD SHIFT GEAR CONTERSHAFT	1
9	23641-063-0000	ENGRANAJE DE CUARTA, EJE PRINCIPAL	FOURTH SHIFT GEAR MAIN SHAFT	1
10	23741-063-0000	ENGRANAJE DE CUARTA, EJE PRINCIPAL	FOURTH SHIFT	1
11	14311-063-0000	ENGRANAJE DE MANEJO	SPROCKET DRIVE	1
12	14360-063-0000	PLACA SUPERIOR?ENGRANAJE	UPPER PLATE SPROCKET	1
13	28190-063-0000	BUJE	BUSH	1
14	24122-063-0000	RESORTE	SPRING	1
15	24121-063-0000	PLACA DE DETENCIÓN	STOPPER PLATE	1
16	GB/T 848-2000	PINZA CILINDRICA 17	CIRCLIP 17	1
17	29253-063-0000	RANURA - ARANDELA 20	SPLINE WASHER 20	1
18	29254-063-0000	RANURA ARANDELA 17	SPLINE WASHER 17	2
19	29255-063-0000	RANURA ARANDELA 20	SPLINE WASHER 20	2
20	GB/T 848-2000	PINZA CILINDRICA 17	CIRCLIP 17	2
21	GB/T 848-2000	PINZA CILINDRICA 20	CIRCLIP 20	2
22	23790-063-0000	PRECINTO - ACEITE 17X 29 X 5	OIL-SEAL17×29×5	1
23	GB/T 16674-1996	PERNO M6 X 8	BOLT M6×8	1

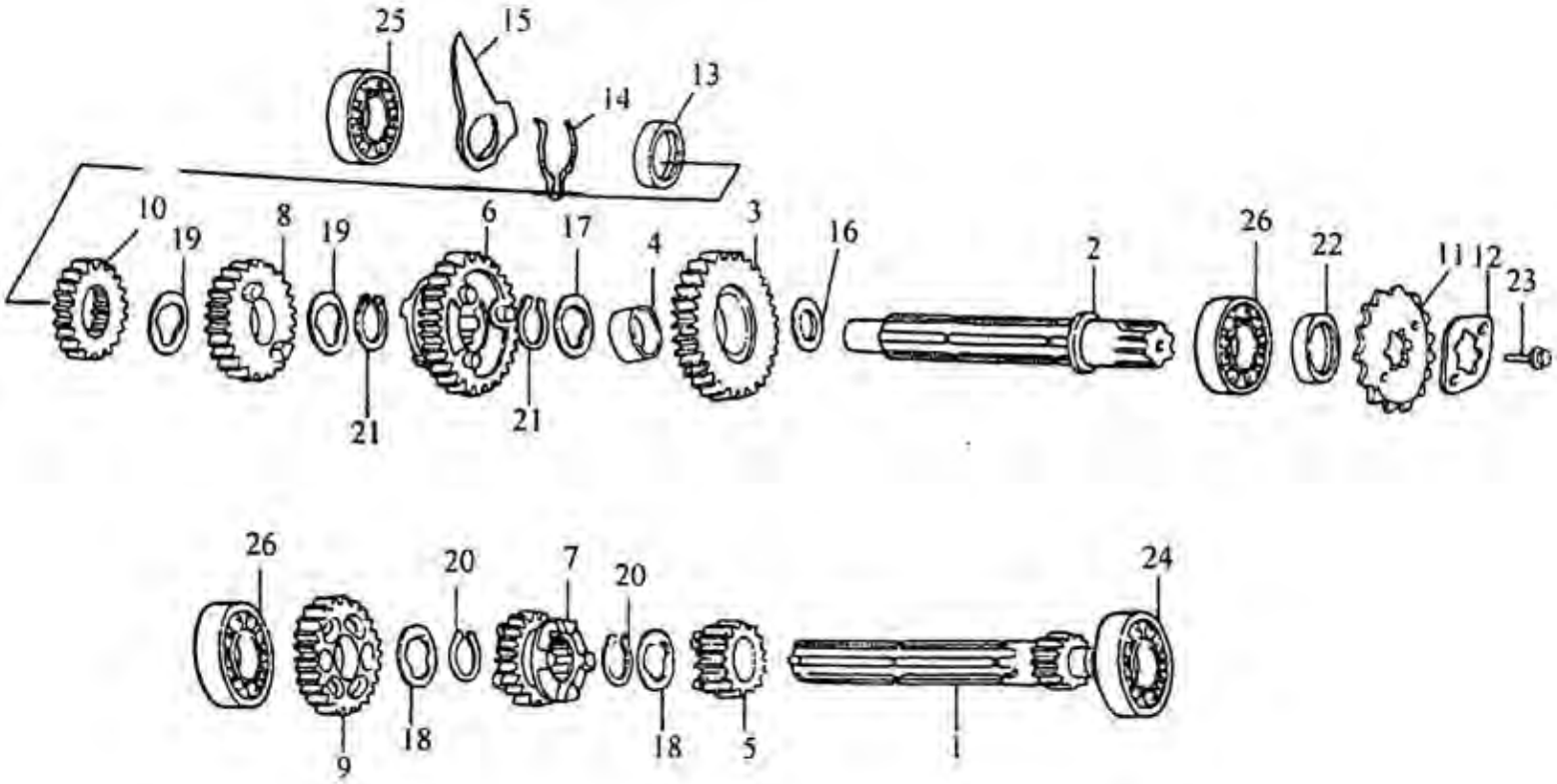
25
15
14
13
10
19
8
19
6
17
4
3
16
2
26
22
11
12
23
21
21
26
20
7
20
24
9
18
18
5
1

NO.	PARTS CODE	DESCRIPTION	DESCRIPCION	CANT.
23	GB/T 16674-1996	PERNO M6 X 8	BOLT M6×8	1
24	GB/T 276-1994	RULEMAN 6101	BEARING 6101	1
25	GB/T 276-1994	RULEMAN 6201	BEARING 6201	1
26	GB/T 276-1994	RULEMAN 6203	BEARING 6203	2

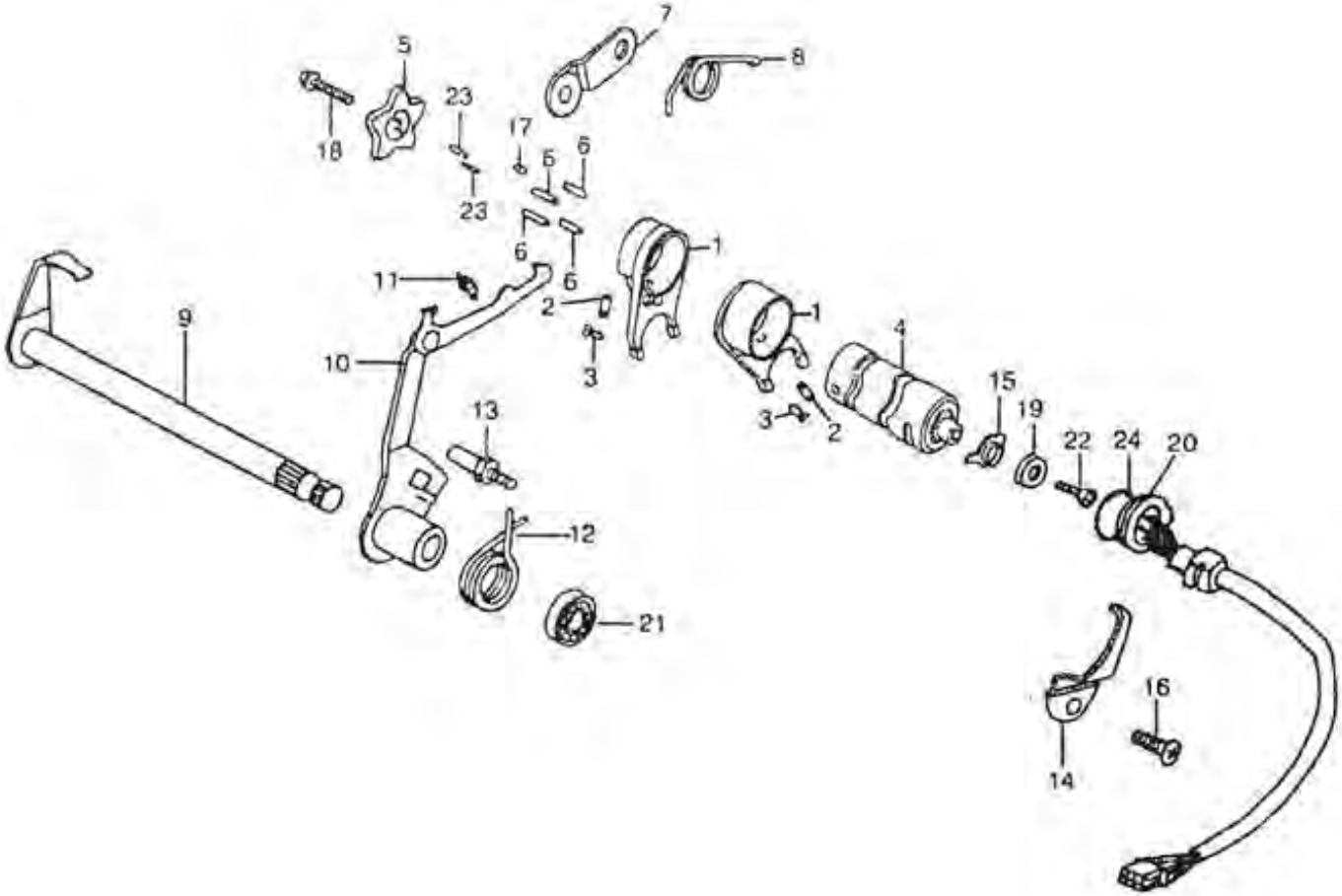
7
8
5
23
18
17
5
6
23
6
6
1
11
2
1
9
10
3
4
15
19
13
3
2
22
24
20
12
21
16
14

NO.	PARTS CODE	DESCRIPTION	DESCRIPCION	CANT.
1	24411-063-0000	HORQUILLA, ENGRANAJE	FORK GEAR	2
2	24113-063-0000	PERNO, GUÍA	PIN GUIDE	2
3	24114-063-0000	PINZA, PERNO GUÍA	CLIP GUIDE PIN	1
4	24200-063-0000	TRANSBOLADOR	SHIFT DRUM	1
5	24310-063-0000	PLACA DE TOPE	STOPPER PLATE	4
6	24412-063-0000	PERNO DEL TRANSBOLADOR	PIN, SHIFT DRUM	5
7	24311-063-0000	PLATO FIJO	LOCATINGPALTE ASSY	1
8	24323-063-0000	VUELTA DE RESORTE, DE POSICIÓN	RETURN SPRING, LOCATING	1
9	24131-063-0000	EJE PALANCA DE CAMBIOS	GEARSHIFT SHAFT ASSY	1
10	24710-063-0000	BRAZO PALANCA DE CAMBIOS	GEARSHIFT ARM ASSY	1
11	24122-063-0000	RESORTE DE ARRANQUE, BRAZO PALANCA DE CAMBIOS	PULL SPRING, GEARSHIFT ARM	1
12	24123-063-0000	RESORTE COLLAR PALANCA DE CAMBIOS	TORQUE SPRING?GEARSHIFT	1
13	GB/T 16674-1996	TORNILLO, TACO	BOLT, DOWEL	1
14	24310-063-0000	CHIP DE TENSIÓN	STRESS CHIP ASSY	1
15	24723-063-0000	PLACA DE UBICACIÓN	LOCATING PLATE	1
16	GB/T 823-1988	TORNILLO A ROSCA M6 X 12	SCREW M6×12	1
17	11318-063-0000	PERNO 3 X 7.3	PIN3×7.3	1
18	GB/T 5782-2000	PERNO M6 X 16	BOLT M6×16	1
19	24722-063-0000	ARANDELA	COTACTOR	1
20	36120-063-0000	GRUPO DE INTERUPTORES	SWITCH GROUP	1
21	24190-063-0000	ANILLO - SELLADO 11 6 X 24 10	SEAL-RING11.6×24×10	2
22	GB/T 5782-2000	PERNO M6 X 25	BOLT M6×25	1
23	GB/T309-1984	CILINDRO GANCHO 4X 10	ROLLER NEEDLE 4×10	2
24	11414-063-0000	ANILLO - O 18 X 3	O-RING 18×3	1

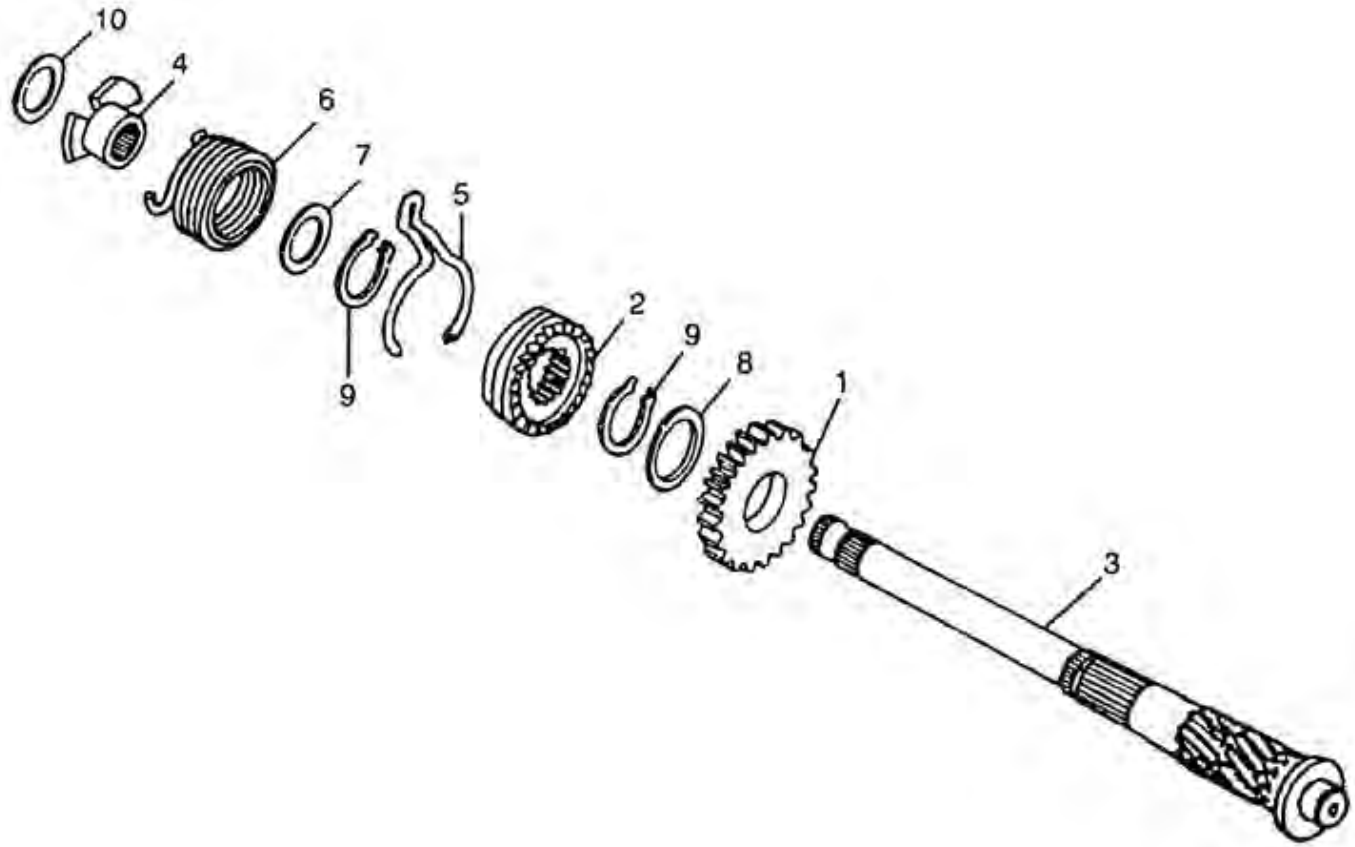
10
4
6
7
5
2
9
9
8
1
3

NO.	PARTS CODE	DESCRIPTION	DESCRIPCION	CANT.
1	27151-063-0000	ENGRANAJE DE ARRANQUE	START GEAR	1
2	27113-063-0000	DIENTE DE ENGRANAJE DE ARRANQUE	START CLAW GEAR	1
3	27111-063-0000	EJE DE ARRANQUE	START SHAFT	1
4	27117-063-0000	ASIENTO DE RESORTE, EJE ARRANQUE	SPRING SEAT START SHAFT	1
5	27152-063-0000	RESORTE DE FRICCIÓN	FRICTION SPRING	1
6	27118-063-0000	RESORTE DE REGRESO	RETURN SPRING	1
7	27114-063-0000	ARANDELA 14	WASHER 14	1
8	GB/T 848-2000	ARANDELA DE RETENCIÓN 16	RETAINER WASHER 16	1
9	27142-063-0000	PINZA CILINDRICA 16	CIRCLIP 16	2
10	27141-063-0000	ARANDELA 14	WASHER 14	1

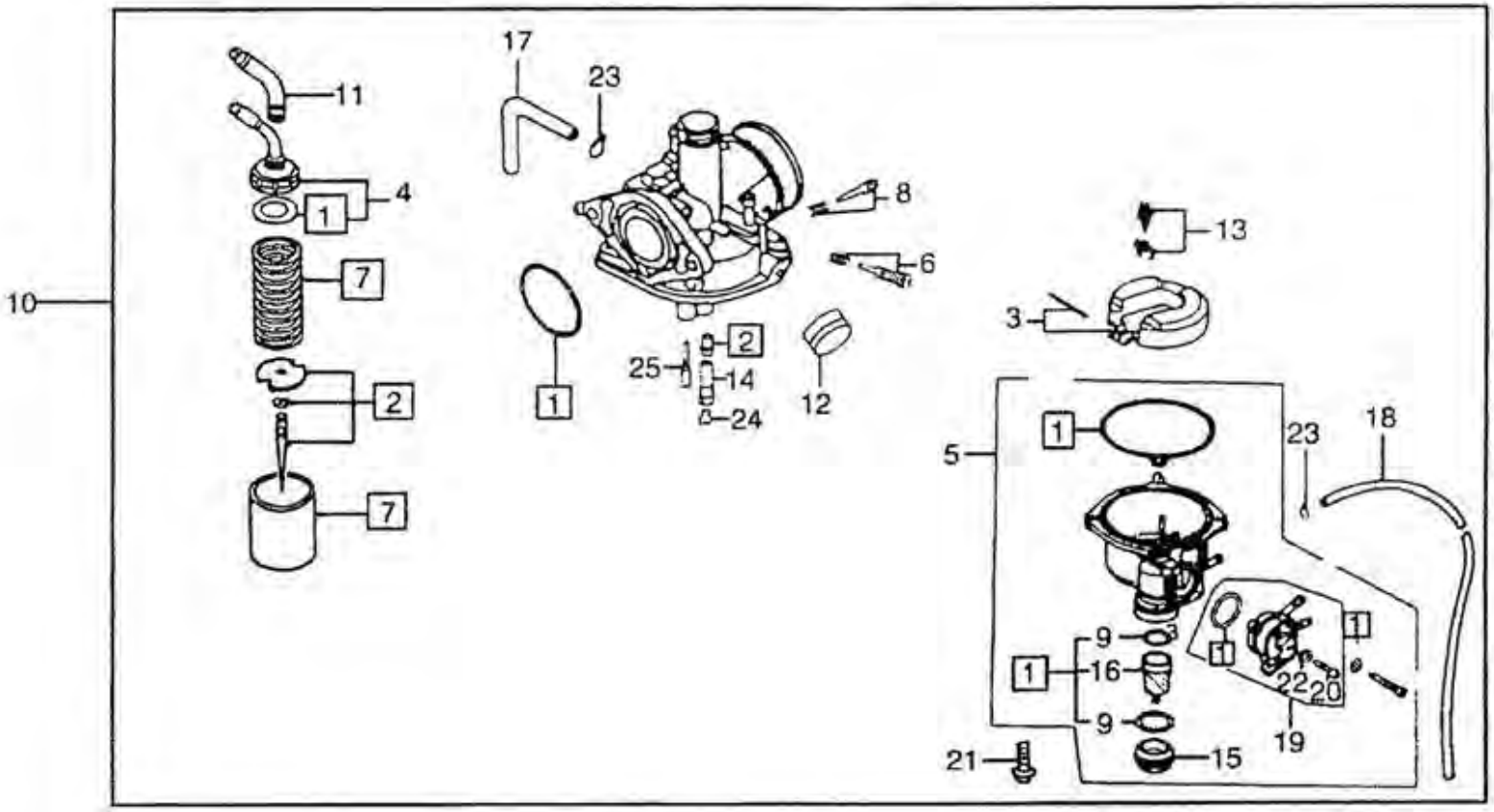
10
11
4
1
7
2
7
17
23
1
8
6
25
2
14
24
12
13
3
5
1
23
18
9
16
9
1
1
1
22
20
19
21
15

NO.	PARTS CODE	DESCRIPTION	DESCRIPCION	CANT.
1	16134-063-0000	ARANDELA SELLADORA	SEAL WASHER	1
2	16138-063-0000	GANCHO DE ACEITE	OIL NEEDLE ASSY	1
3	16106-063-0000	GRUPO DE FLOTADORES	FLOAT GROUP	1
4	16127-063-0000	TAPA, PERNO	CAP, STUD	1
5	16115-063-0000	CAMARA	CHAMBER ASSY	1
6	16132063-0000	REGULADOR PUNTO MUERTO	IDLING ADJUSTMENT	1
7	16120-063-0000	MECANISMO VALVULA REGULADORA	THROTTLE VALVE MECHANISM	1
8	16121-063-0000	MEZCLA DE RACIONES REFORMADORAS	MIXTURE RATION CORRECTOR	1
9	16129063-0000	JUNTA B	GASKET ASSY B	1
10	16100-063-0000	CARBURADOR	CARBURETOR	1
11	16121-063-0000	TUBO CUBRE POLVO	DUST TUBE	1
12	14517-063-0000	TAPA POLVO	DUST CAP	1
13	16111-063-0000	GROUP DE SOPORTE DE FLOTADORES	FLOAT NEEDLE GROUP	1
14	16125-063-0000	SOSTEN GANCHO ACEITE	BRACKET OIL NEEDLE	1
15	17145-063-0000	TUERCA	NUT	1
16	16912-063-0000	FILTRO DE COMBUSTIBLE	FUEL FILTER	1
17	16136-063-0000	TUBO DE CAUCHO	RUBBER PIPE	1
19	16910-063-0000	LLAVE DE ACEITE COMBUSTIBLE	FUEL OIL COCK ASSY	1
20	GB/T 818-2000	TORNILLO ROSCA M3 X 12	SCREW M3×12	1
21	GB/T 818-2000	TORNILLO ROSCA M3 X 18	SCREW M3×18	1
22	GB/T 93?1987	RESORTE - ARANDELA 3	SPRING WASHER 3	1
23	19743-063-0000	TUBO SUJETADOR	PIPE CLAMP	2
24	16115-063-0000	PITÓN / BOUILLA PRINCIPAL	MAIN NOZZLE	1
25	16105-063-0000	TUBO DE ESCAPE	IDLING EXHAUST PIPE	1

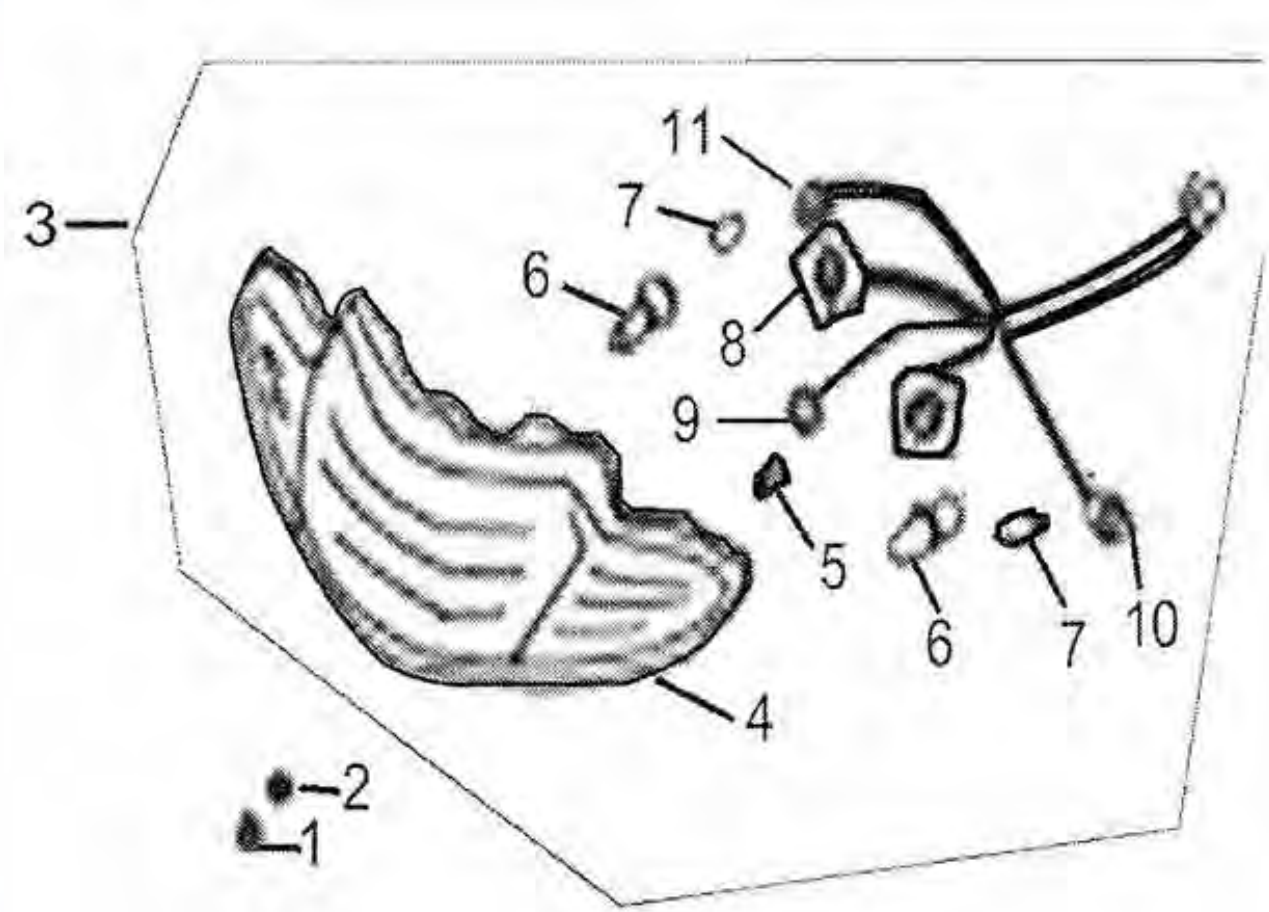
11
7
3
6
8
9
5
6
7
10
4
2
1

NO.	PARTS CODE	DESCRIPTION	DESCRIPCION	CANT.
1	GB/T16674-1996	TORNILLO - ROSCA, FAROL DELANTERO REGULADOR	ADJUSTING SCREW, HEADLIGHT	1
2	GB/T862.2-1987	ARANDELA 5	WASHER 5	1
3	35100-243-0000	FAROL DELANTERO	HEADLIGHT ASSY	1
4	35120-243-0000	SET DE CRISTALES	LENS SET	1
5	35172-243-0000	FOCO 12 V-3W, LUZ DE ESTACIONAMIENTO	BULB 12V-3W, PARKING LIGHT	1
6	35171-243-0000	FOCO 12V-18W, LUZ DELANTERA	BULB 12V-18W/18W, HEADLIGHT	1
7	35324-243-0000	FOCO 12V-10W GUIÑE	BULB 12V-10W,WINKER	2
8	35110-243-0000	PORTA LUZ DELANTERA	HEADLIGHT SOCKET	2
9	35130-243-0000	PORTA LUZ DE ESTACIONAMIENTO	PARKING LIGHT SOCKET	2
10	35323-243-0000	PORTA GUIÑE DELANTERO, LH	FRONT WINKER SOCKET, LH	1
11	35314-243-0000	PORTA GUIÑE DELANTERO, RH	FRONT WINKER SOCKET, RH	1

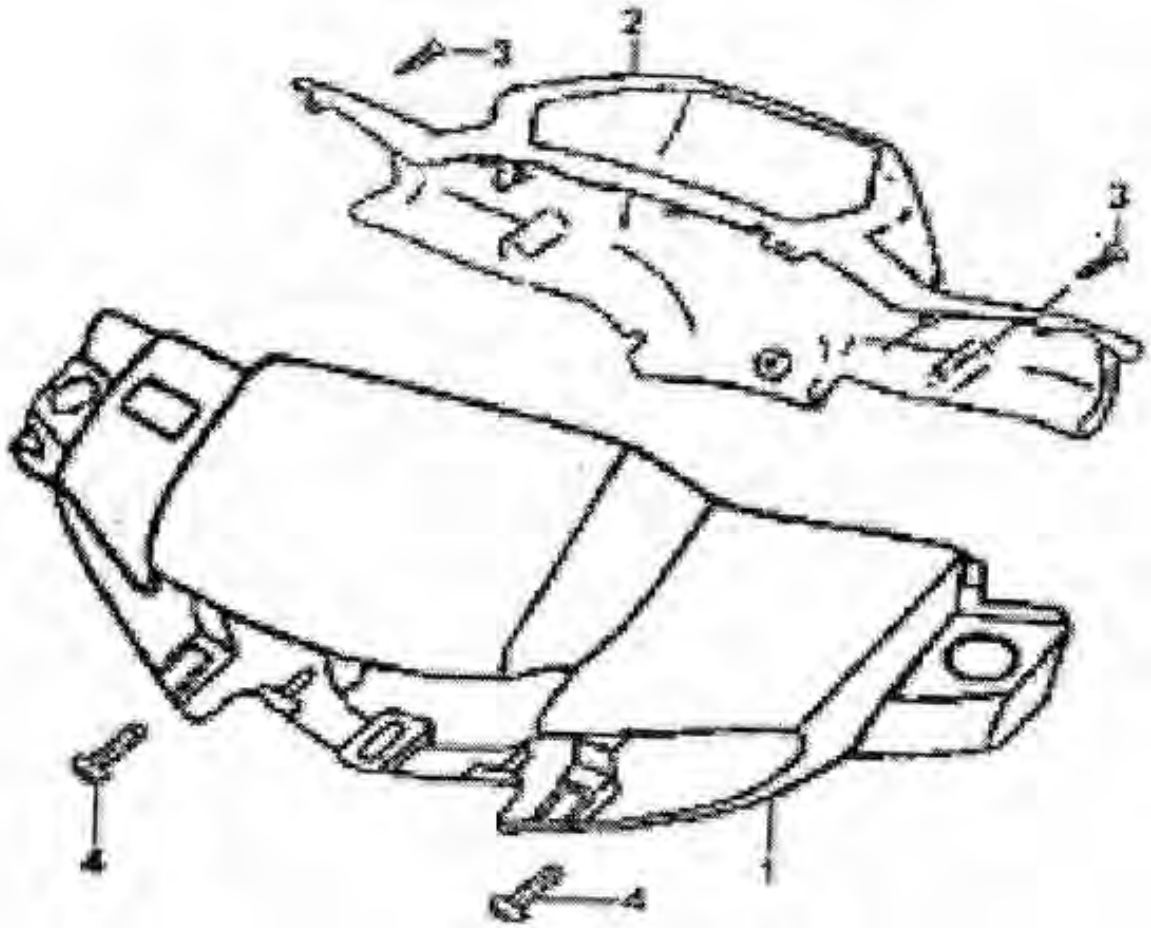
2
3
3
1
4
4

NO.	PARTS CODE	DESCRIPTION	DESCRIPCION	CANT.
1	43111-243-0000	CUBIERTA LUZ DELANTERA	HEADLIGHT HOOD	1
2	43151-243-0000	CUBIERTA DE MEDIDOR	METER HOOD	1
3	GB/T845-2000	TORNILLO CONECTOR ST4.2 X 16	SELF - TAPPING SCREW ST4.2X12	2
4	GB/T845-2000	TORNILLO CONECTOR ST4.2X10	SELF-TAPPING SCREW ST4.2X10	2

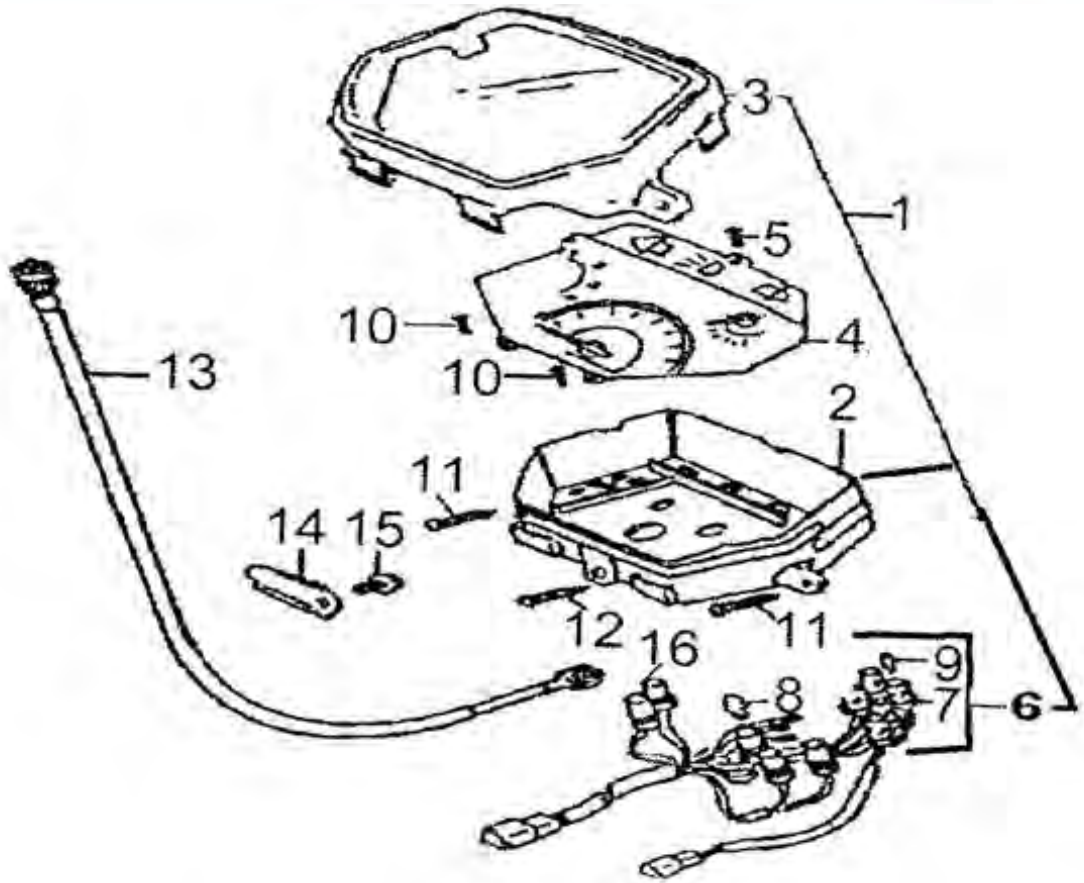
3
1
5
10
4
13
10
2
11
14
15
12
11
16
9
8
7
6

NO.	PARTS CODE	DESCRIPTION	DESCRIPCION	CANT.
1	37000-243-0000	MEDIDOR	METER ASSY	1
2	37193-243-0000	CAJA, MEDIDOR	CASE, METER	1
3	37192-243-0000	MEDIDOR, CRISTALES	LENS, METER	1
4	37196-243-0000	TABLERO	DASHBOARD	1
5	GB/T845-2000	TORNILLO DE CONTACTO ST 2.1 X 5	SELF-TAPPING SCREW ST2.1X5	2
6	37180-243-0000	CABLE, MEDIDOR	CABLE, METER	1
7	35150-243-0000	CABLE DE LUZ	CABLE, LIGHT	1
8	37118-243-0000	FOCO 12 V-1.7W	BULB 12V-1.7W	2
9	35360-243-0000	FOCO 12X-3.4W	BULB 12X-3.4W	3
10	GB/T818-2000	TORNILLO A ROSCA M5X16	SCREW M5X16	5
11	GB/T845-2000	TORNILLO CONECTOR ST 3.2X30	SELF-TAPPING SCREW ST3.2X30	1
12	GB/T845-2000	TORNILLO CONECTR ST 3.2X35	SELF-TAPPING SCREW ST3.2X35	4
13	46800-243-0000	CABLE FLEXIBLE, ÓDOMETRO	FLEXIBLE CABLE, ODOMETER	1
14	37181-243-0000	PINZA DE ALAMBRE	WIRE CLIP	2
15	GB/T5783-2000	PERNO M6 X 12	BOLT M6X12	1
16	35173-243-0000	FOCO 12V-1.7W	BULB 12V-1.7W	1

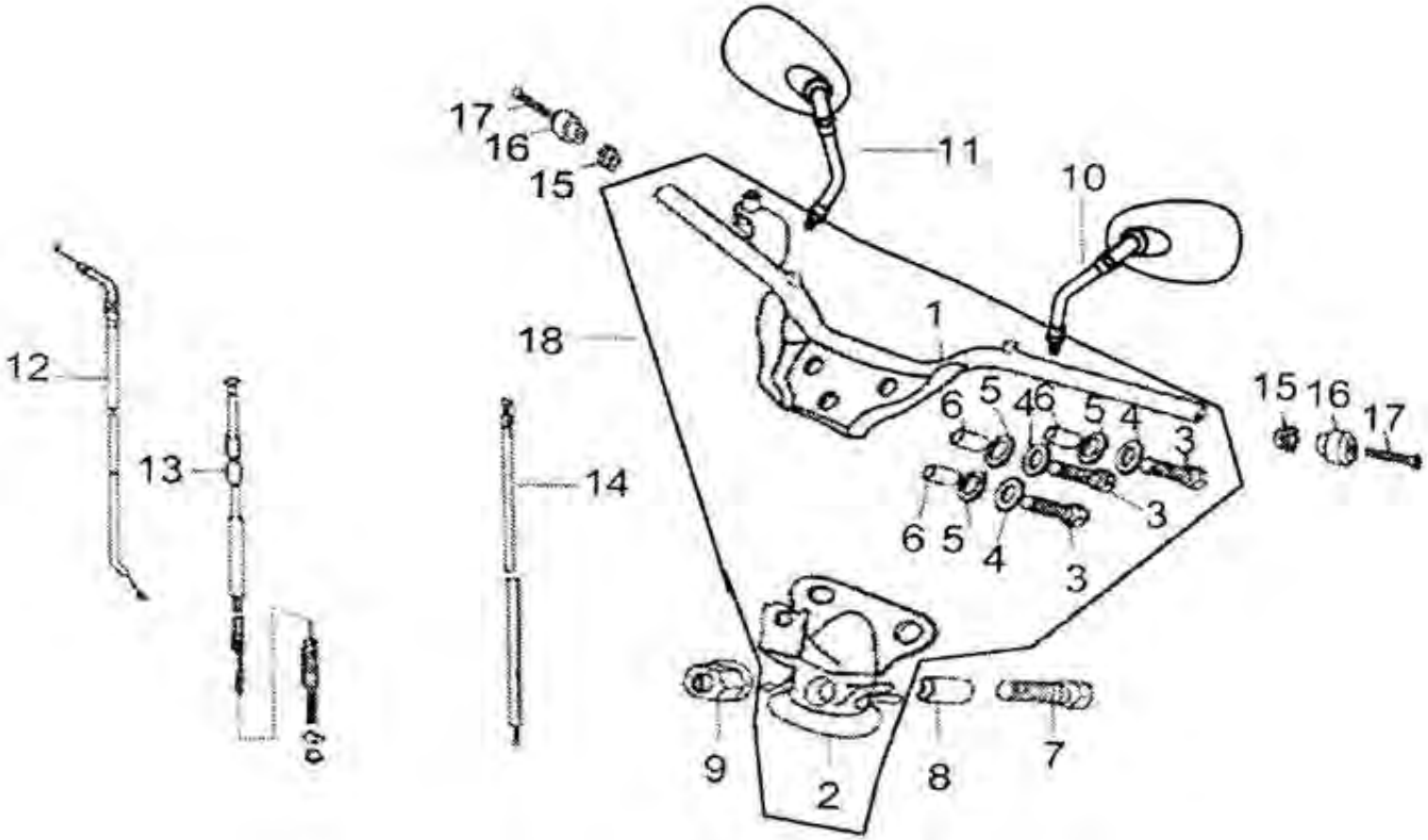
17
16
15
11
10
1
18
12
13
14
6
5
4
6
5
4
3
3
6
5
4
3
15
16
17
9
2
8
7

NO.	PARTS CODE	DESCRIPTION	DESCRIPCION	CANT.
1	47100-243-0000	MANUBRIO	STEERING BAR	1
2	47121-243-0000	MANGO DIRECCIÓN	STEERING BAR HOLDER	1
3	GB/T16674-1996	PERNO M8X25	BOLT M8X25	3
4	47123-243-0000	MANGO DIRECCIÓN DE GOMA	RUBBER RING, STEERING BAR HOLDER	3
5	47127-243-0000	RETENEDOR	RETAINER	3
6	47126-243-0000	BUJE, MANGO DIRECCIÓN	BUSH, STEERING BAR HOLDER	3
7	GB/T16674.2-1996	PERNO M12X1.25X50	BOLT M12X1.25X50	1
8	47122-243-0000	SUJETADOR PALANCA DIRECCIÓN	STEERING BAR CLAMP	1
9	GB/T6187.2-2000	TUERCA M12X1.25	NUT M12X1.25	1
10	57200-243-0000	ESPEJO RETROVISOR, LH	REAR-VIEW MIRROR, LH	1
11	57100-243-0000	ESPEJO RETROVISOR, RH	REAR-VIEW MIRROR, RH	1
12	46300-243-0000	CABLE REGULADOR	THROTTLE CABLE	1
13	46100-243-0000	CABLE FRENO DELANTERO	FRONT BRAKE CABLE	1
14	46400-243-0000	CABLE DE CEBADOR	CHOKE CABLE	1
15	47152-243-0000	TAPÓN DE GOMA, BALANCE DE PESO	RUBBER PLUG, BALANCE WEIGHT	2
16	47151-243-0000	BALANCE DE PESO. PALANCA DIRECCIÓN	BALANCE WEIGHT, STEERING BAR	2
17	GB/T818-2000	TORNILLO A ROSCA M6X70	SCREW M6X70	2
18	47110-243-0000	MANUBRIO	STEERING BAR ASSY	1

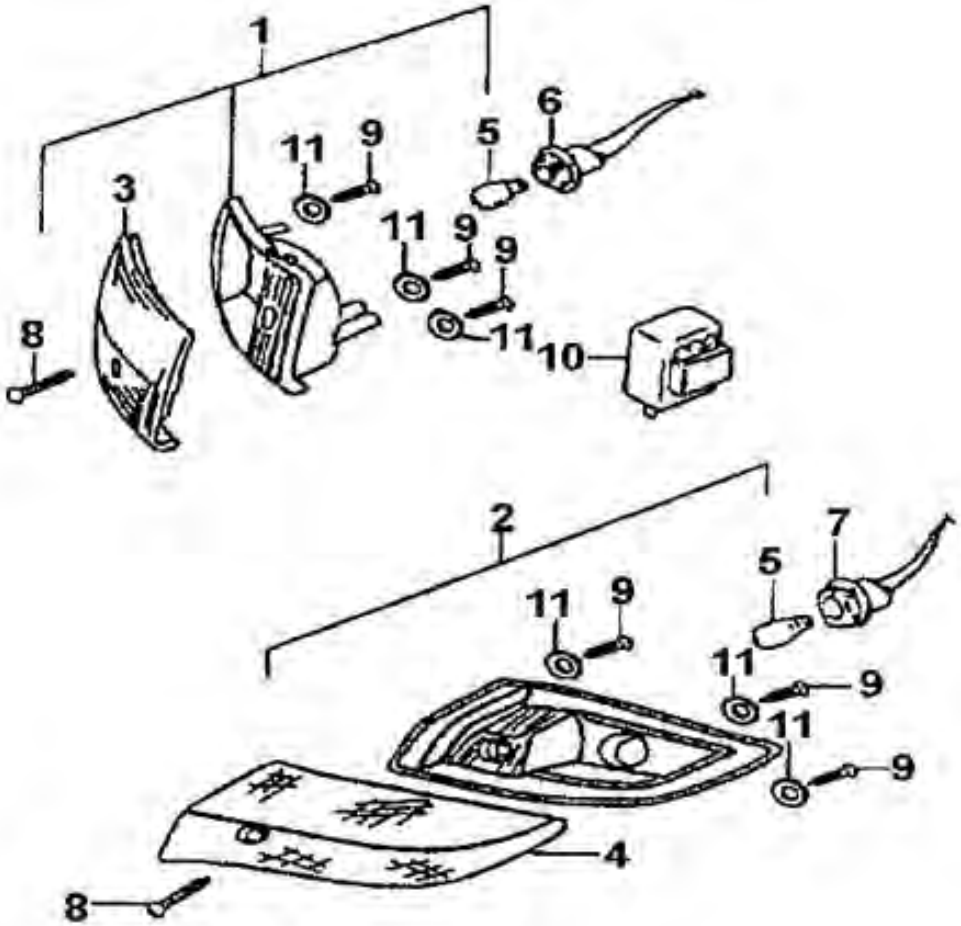
1
3
8
11
9
5
6
11
9
9
11
10
2
7
5
11
9
11
9
11
9
4
8

NO.	PARTS CODE	DESCRIPTION	DESCRIPCION	CANT.
1	35310-243-0000	GUIÑE DELANTERO, RH	FRONT WINKER, RH	1
2	35330-243-0000	GUIÑE DELANTERO, LH	FRONT WINKER, LH	1
3	35311-243-0000	CRISTAL DE GUIÑE DELANTERO, RH	FRONT WINKER LENS, RH	1
4	35331-243-0000	CRISTAL DE GUIÑE DELANTERO, LH	FRONT WINKER LENS, LH	1
5	35325-243-0000	FOCO 12V-10W	BULB 12V-10W	2
6	35314-243-0000	PORTALAMPARA, GUIÑE DELANTERO RH	SOCKET, FRONT WINKER, RH	1
7	35328-243-0000	PORTALAMPARA, GUIÑE DELANTERO, LH	SOCKET, FRONT WINKER, LH	1
8	GB/T845-1985	TORNILLO CONECTOR ST4.2X25	SELF-TAPPING SCREW ST4.2X25	2
9	GB/T845-1985	TORNILLO CONECTOR ST4.2X13	SELF-TAPPING SCREW ST4.2X13	6
10	34600-243-0000	FLASH DIFUSOR	FLASH RELAY	1
11	GB/T97.1-2002	ARANDELA 6	Washer 6	6

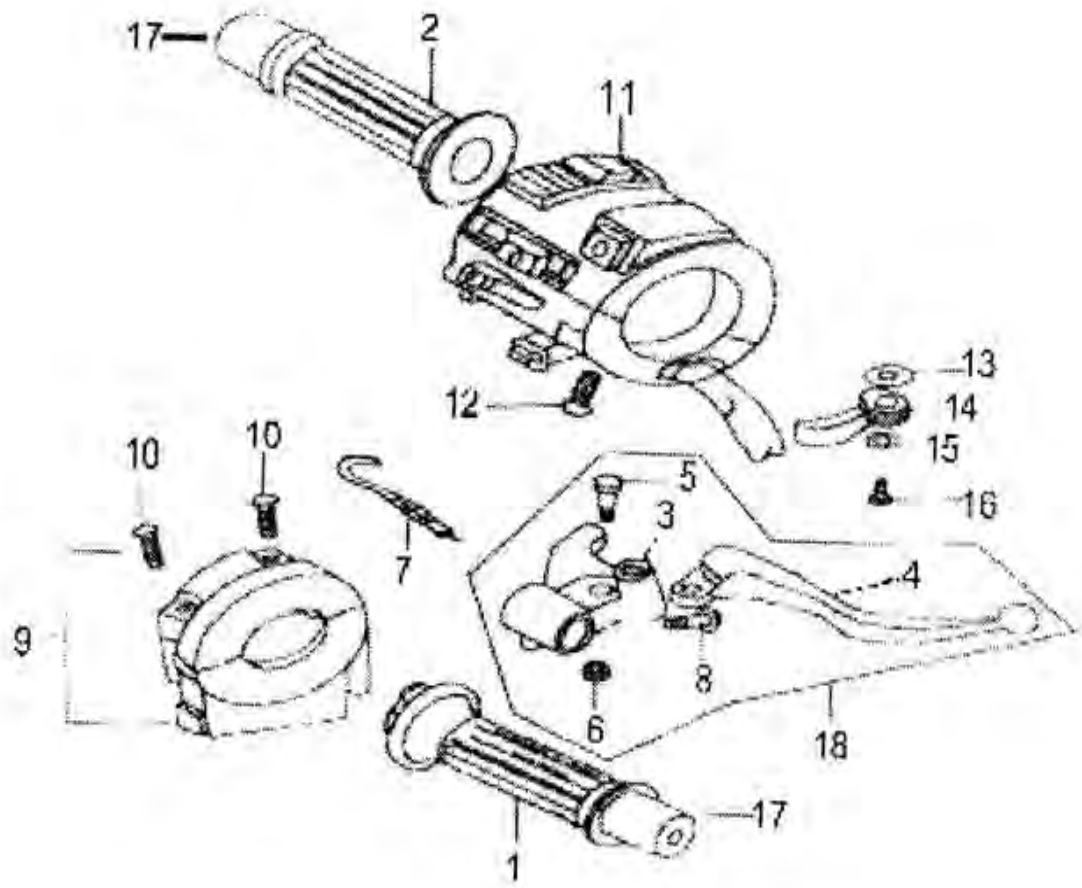
17
2
11
13
14
15
16
12
10
10
5
3
7
4
9
8
6
18
17
1

NO.	PARTS CODE	DESCRIPTION	DESCRIPCION	CANT.
1	47210-243-0000	MANGO, RH	Grip, RH	1
2	47300-243-0000	MANGO, LH	Grip, LH	1
3	47422-243-0000	SOSTEN, PALANCA FRENO DELANTERO	Holder, front brake lever	1
4	56111-243-0000	PALANCA FRENO DELANTERO	Front brake lever	1
5	47412-243-0000	PERNO, PALANCA FRENO DELANTERO	Pin, front brake lever	1
6	GB/T6170-2000	TUERCA M6	Nut M6	1
7	46100-243-0000	INTERRUPTOR FRENO DELANTERO	Front brake switch	1
8	GB/T16674-1996	PERNO M6X25	Bolt M6X25	1
9	36400-243-0000	MANUBRIO INTERRUPTOR, RH	Handlebar switch, RH	1
10	GB/T818-2000	TORNILLO A ROSCA M5X30	Screw M5X30	1
11	36500-243-0000	MANUBRIO INTERRUPTOR, LH	Handlebar switch, LH	2
12	GB/T818-2000	TORNILLO A ROSCA M5X30	Screw M5X30	1
13	46425-243-0000	ARANDELA ONDULADA	Waveform washer	2
14	46424-243-0000	PALANCA, CABLE DE CEBADOR	Lever, choke cable	1
15	GB/T97.1-2002	ARANDELA 5	Washer 5	1
16	GB/T818-2000	TORNILLO A ROSCA M5X10	Screw M5X10	1
17	47150-243-0000	SET DE BALANCE DE PESO, PALANCA DE DIRECCIÓN	Balance weight set, steering bar	1
18	47410-243-0000	PALANCA DE FRENO DELANTERO	Front brake lever Assy	1

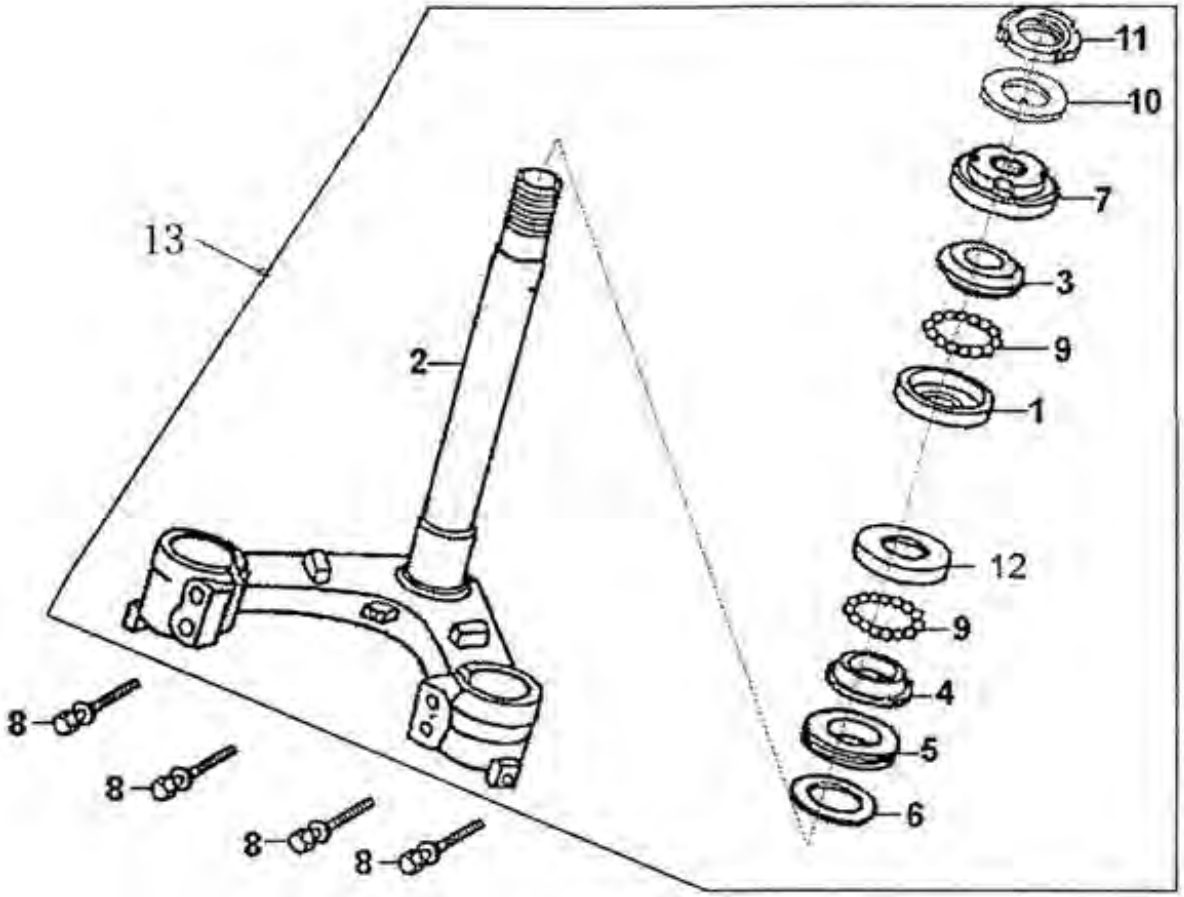
11
10
7
3
9
1
12
9
4
5
6
13
2
8
8
8
8

NO.	PARTS CODE	DESCRIPTION	DESCRIPCION	CANT.
1	51212-243-0000	ESFERICO, CUBRE BOLILLAS SUPERIOR	Ball race, top bearing	1
2	51100-243-0000	CRISTO	Steering stem	1
3	51211-243-0000	CUBRE BOLILLAS SUP.	Race cover, top bearing	1
4	51214-243-0000	ESFERICO, CUBRE BOLILLAS INFERIOR	Ball race, bottom bearing	1
5	51113-243-0000	ANILLO TAPA POLVO, CRISTO	Dust ring, steering stem	1
6	51116-243-0000	ARANDELA INFERIOR, CRISTO	Lower washer, steering stem	1
7	51117-243-0000	TUERCA DE AJUSTE , CRISTO	Adjusting nut, steering stem	1
8	GB/T16674.2-1996	PERNO M10X1.25X45	Bolt M10X1.25X45	4
9	51215-243-0000	BOLILLAS	Ball, top bearing	2X16
10	51118-243-0000.	ARANDELA DE AJUSTE, CRISTO	Adjusting washer, steering Stem	1
11	51119-243-0000	TUERCA DE SEGURIDAD, CRISTO	Lock nut, steering stem	1
12	51213-243-0000	CUBRE BOLILLAS INFERIOR	Race cover, bottom bearing	1
13	51110-243-0000	CRISTO	Steering stem Assy	1

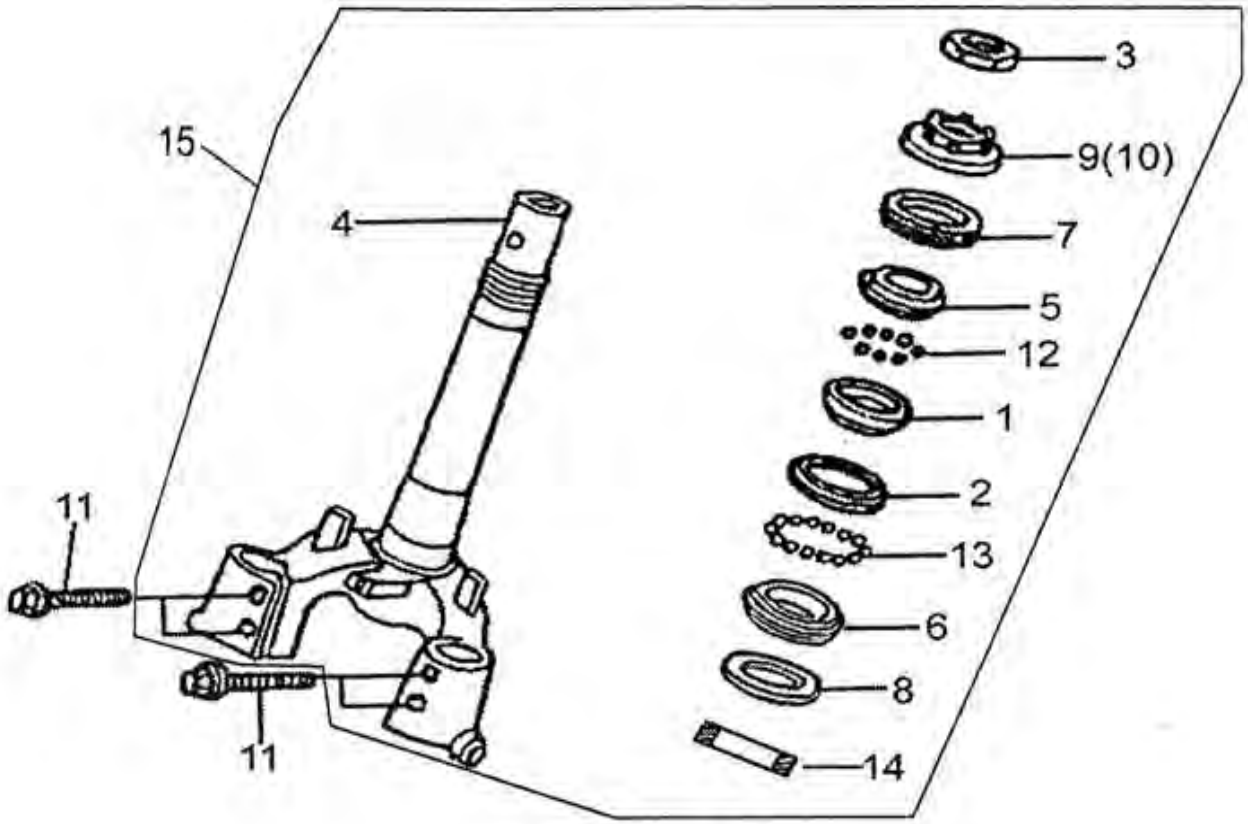
3
9(10)
7
5
12
1
2
13
6
8
14
15
4
11
11

NO.	PARTS CODE	DESCRIPTION	DESCRIPCION	CANT.
1	51212-243-0000	ESFERICO, CUBRE BOLILLAS SUPERIOR	Ball race, top bearing	1
2	51213-243-0000	COBERTOR, CUBRE BOLILLAS INFERIOR	Race cover, bottom bearing	1
3	51119-243-0000	TUERCA DE SEGURIDAD, CRISTO	Lock nut, steering stem	1
4	51100-243-0000	CRISTO	Steering stem	1
5	51211-243-0000	COBERTOR ACELERADOR, SOPORTE SUPERIOR	Race cover, top bearing	1
6	51214-243-0000	ACELERADOR ESFERICO, SOPORTE BASE	Ball race, bottom bearing	1
7	51118-243-0000	ESFERICO, CUBRE BOLILLAS INFERIOR	Adjusting washer, steering stem	1
8	51116-243-0000	ARANDELA INFERIOR, CRISTO	Lower washer, steering stem	1
9	51117-243-0000	TUERCA DE AJUSTE , CRISTO	Adjusting nut, steering stem	1
10	51113-243-0000	ANILLO TAPA POLVO, CRISTO	Dust ring, steering stem	1
11	GB/T16674-1996	PERNO M10X45	Bolt M10X45	1
12	51215-243-0000	ESFERA, SOPORTE SUPERIOR	Ball, top bearing	4
13	51216-243-0000	ESFERA, SOPORTE INFERIOR	Ball, bottom bearing	16
14	51133-243-0000	AMORTIGUADOR INFERIOR, CRISTO	Lower cushion, steering stem	20
15	51110-243-0000	CRISTO	Steering stem Assy	1

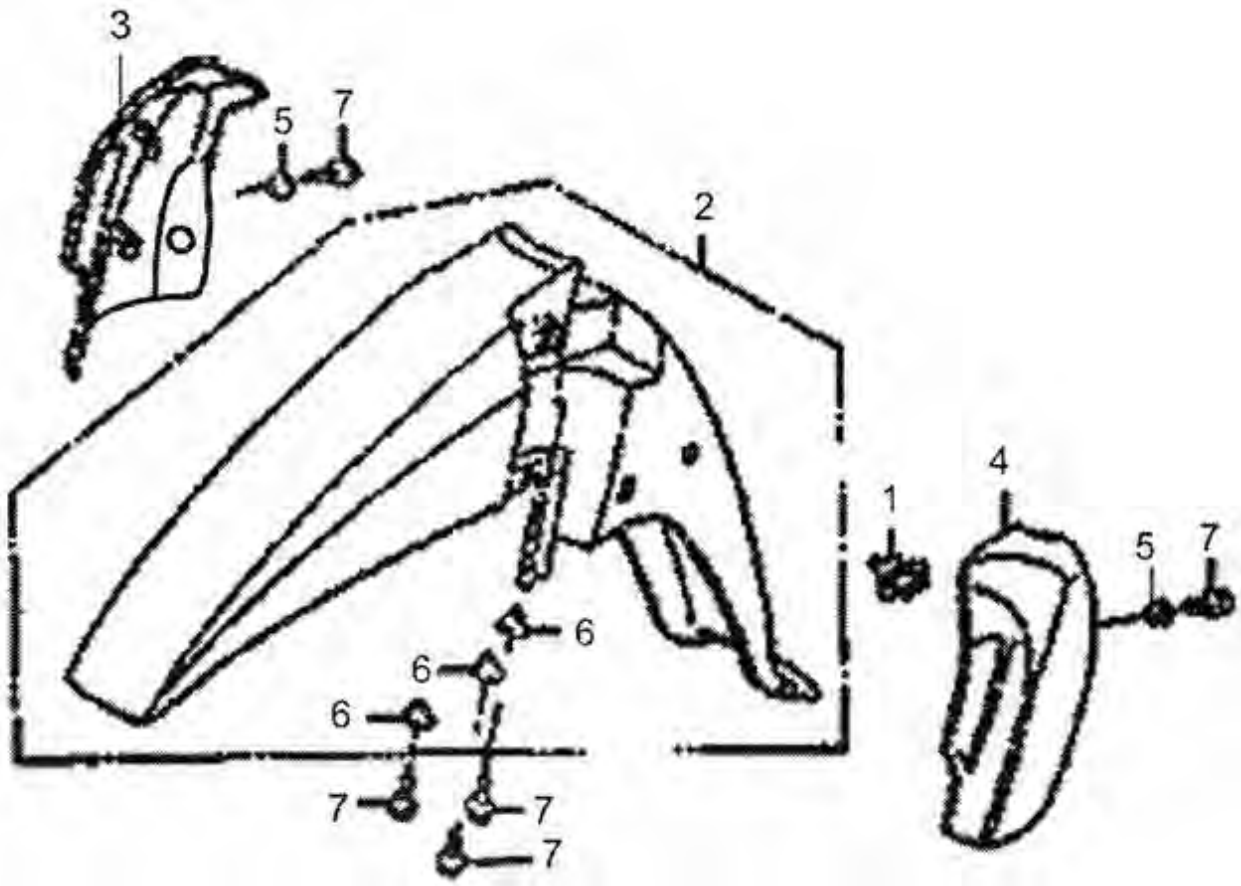
3
5
7
2
4
1
5
7
6
6
6
7
7
7

NO.	PARTS CODE	DESCRIPTION	DESCRIPCION	CANT.
1	53140-243-0000	ANILLO DE ALAMBRE METALICO	Wire grommet	1
2	53110-243-0000	GUARDABARRO DELANTERO	Front fender	1
3	43251-243-0000	CUBRE HORQUILLA DELANTERA, RH	Front fork hood, RH(disc brake)	1
4	43261-243-0000	CUBRE HORQUILLA DELANTERA, LH	Front fork hood, LH	1
5	43250-243-0000	TORNILLO, FUELLE HORQUILLA DELANTERA	SCREW Sleeve, front fork hood	2
6	53516-243-0000	TORNILLO DE UNIÓN, DEFENSA DELANTERA	Fitting sleeve, front fender	3
7	GB/T16674-1996	PERNO M6X20	Bolt M6X20	5

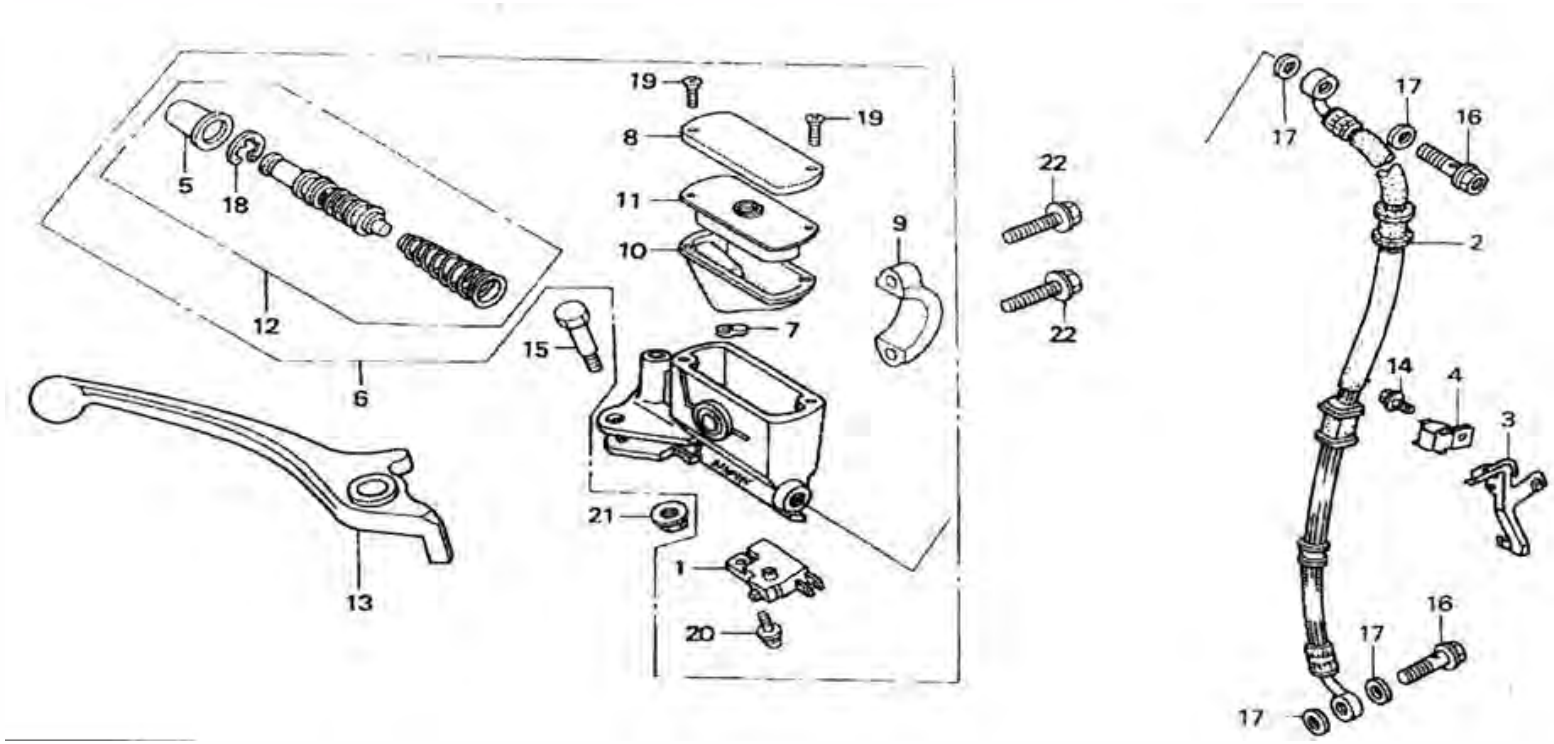
19
19
8
11
10
9
22
22
5
18
12
6
15
7
13
21
1
20
17
17
16
2
14
4
3
16
17
17

NO.	PARTS CODE	DESCRIPTION	DESCRIPCION	CANT.
1	56150-243-0000	INTERRUPTOR, FRENO DELANTERO	Switch, front brake	1
2	56200-243-0000	FLEXIBLE DE FRENO DELANTERO	Pipe, front brake	1
3	56713-243-0000	TUBO DETENCIÓN	Pipe stay	1
4	56714-243-0000	TUBO SUJETADOR, FRENO DELANTERO	Pipe clamp, front brake	1
5	56116-243-0000	BOTA	Boot	1
6	56100-243-0000	CILINDRO PRINCIPAL, FRENO DELANTERO	Main cylinDer, front brake	1
7	56137-243-0000	PROTECTOR	Protector	1
8	56134-243-0000	COVERTOR, CILINDRO PRINCIPAL	Cover, main cylinder	1
9	56139-243-0000	SOSTEN, CILINDRO PRINCIPAL	Holder, main cylinder	1
10	56136-243-0000	DIAFRAGMA	Diaphragm	1
11	56138-243-0000	JUNTA	Gasket	1
12	56115-243-0000	PISTÓN PRINCIPAL	Main plunger	1
13	56111-243-0000	PALANCA DE FRENO DELANTERO	Front brake lever	1
14	GB/T16674-1996	PERNO M6X10	Bolt M6X10	1
15	56336-243-0000	PERNO, MUÑÓN PALANCA DE FRENO DELANTERO	Bolt, front brake lever pivot	1
16	GB/T16674-1996	PERNO M10X22	Bolt M10X22	2
17	GB/T97.1-2002	ARANDELA 10	Washer 10	4
18	52409-243-0000	PINZA REDONDA	Circlip	1
19	GB/T819.1-2000	TORNILLO A ROSCA M4X12	Screw M4X12	2
20	GB/T9074.5-2000	TORNILLO A ROSCA M4X12	Screw M4X12	1
21	GB/T6187.1-2000	TUERCA M6	Nut M6	1
22	GB/T16674-1996	PERNO M6X22	Bolt M6X22	2

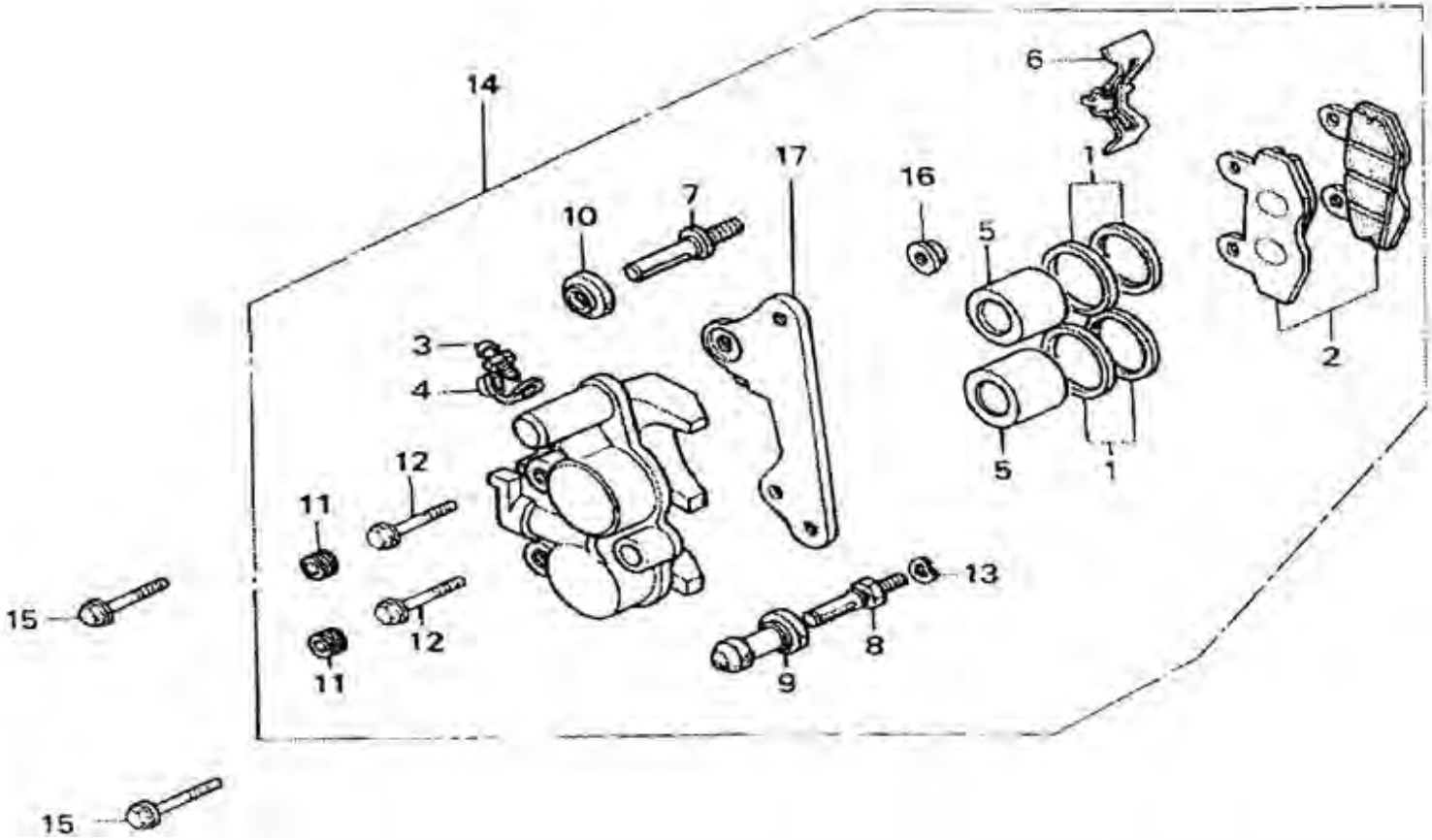
14
6
17
16
1
7
10
5
3
4
2
12
11
5
1
13
15
12
8
11
9
15

NO.	PARTS CODE	DESCRIPTION	DESCRIPCION	CANT.
1	56322-243-0000	PRECINTO ANILLO, PISTÓN	Seal ring, piston	2
2	56325-243-0000	AMORTIGUADOR, DISCO DE FRENO ANTERO	Pad, front disc brake	1
3	56341-243-0000	TORNILLO, DESAGOTADOR	Screw, Bleeder	1
4	56342-243-0000	TAPA	Cap	1
5	56321-243-0000	SUB – CILINDRO DE PISTÓN	Sub-cylinder piston	2
6	56206-243-0000	CAJA DE CILINDRO	Cylinder housing	1
7	56324-243-0000	PERNO (I)	Bolt (I)	1
8	56351-243-0000	PERNO (II)	Bolt (II)	1
9	56334-243-0000	MANGA	Sleeve	1
10	56335-243-0000	TUBO B	Tube B	1
11	56337-243-0000	TAPÓN	Plug..	2
12	GB/T16674-1996	PERNO M10X32	Bolt M10X32	2
13	GB/T93-1987	ARANDELA 10	WAsher 10	1
14	56140-243-0000	CALLIPER DE FRENO DELANTERO	Front calliper with friction pads	1
15	GB/T16674-1996	PERNO M8X25	Bolt M8X25	2
16	GB/T6187.1-2000	TUERCA M8	Nut M8	1
17	56311-243-0000	TABLA, SUB – CILINDRO	Board, sub-cylinder	1

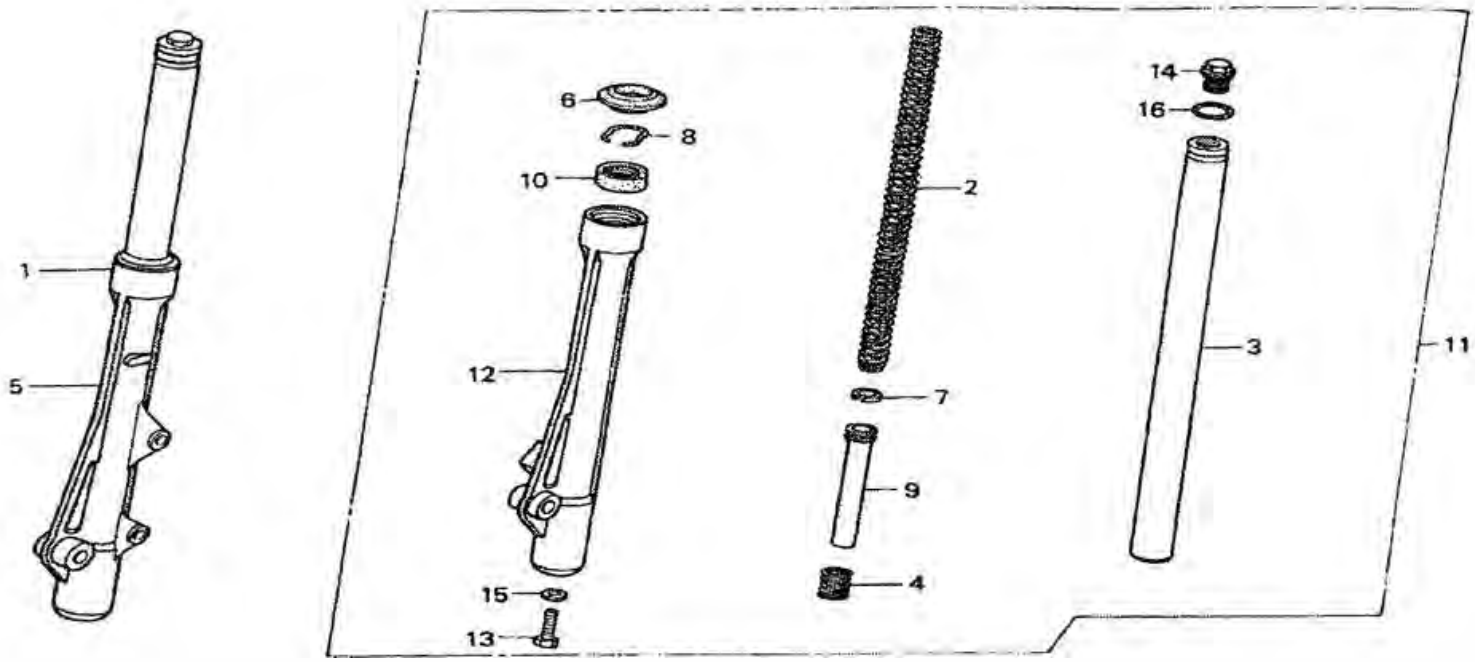
1
5
6
8
10
12
15
13
2
7
9
4
14
16
3
11

NO.	PARTS CODE	DESCRIPTION	DESCRIPCION	CANT.
1	52400-243-0000	AMORTIGUADOR FRONTAL, RH	Front shock absorber, RH	1
2	52400-243-0000	RESORTE I, AMORTIGUADOR DELANTERO	Spring I, front shock absorber	1
3	52303-243-0000	TUBO HORQUILLA DELANTERA	Front fork pipe	2
4	52304-243-0000	RESORTE AMORTIGUADOR	Damping spring	2
5	52416-243-0000	VASO DE SUSPENSION DELANTERO, RH	Cylinder, front shock absorber, RH	2
6	52401-243-0000	RETEN COBERTOR	Dust cover	1
7	52417-243-0000	ANILLO AMORTIGUADOR DEL PISTÓN	Damping piston ring	2
8	52418-243-0000	PINZA REDONDA	Circlip	2
9	52422-243-0000	TUBO PSTÓN	Piston pipe	2
10	52305-243-0000	PRECINTO DE ACEITE	Oil seal	2
11	52408-243-0000	AMORTIGUADOR DELANTERO, LH	Front shock absorber, LH	2
12	52500-243-0000	CILINDRO, AMORTIGUADOR DELANTERO, LH	Cylinder, front shock absorber, LH	1
13	52530-243-0000	PERNO M8X30	Bolt M8X30	1
14	GB/T5783-2000	RETEN COVERTOR	End-cover bolt	2
15	52306-243-0000	ARANDELA 8	Washer 8	2
16	52307-243-0000	O – RING	O-Ring	2

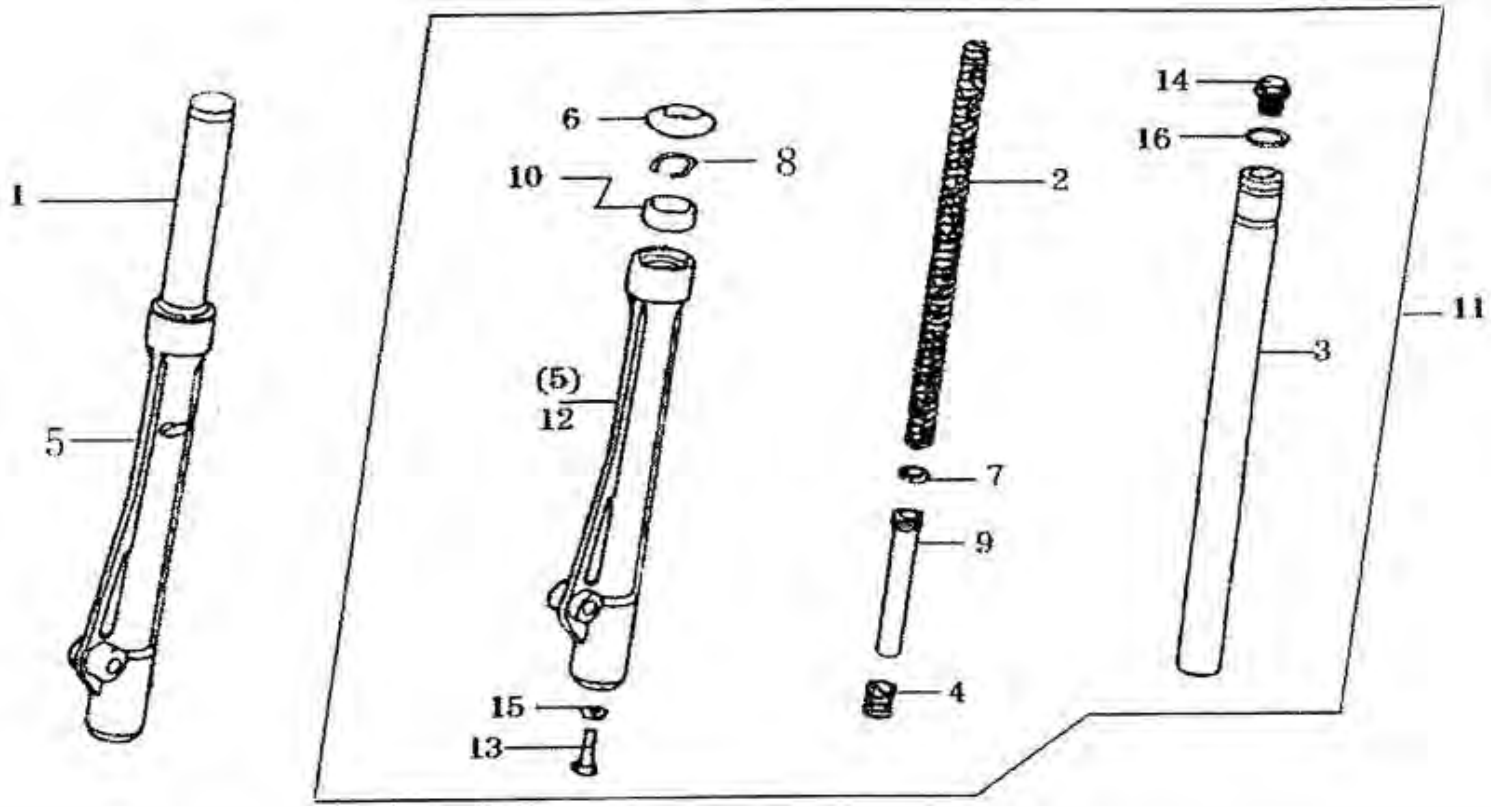
1
5
6
10
8
(5)
12
15
13
2
7
9
4
14
16
11
3

NO.	PARTS CODE	DESCRIPTION	DESCRIPCION	CANT.
1	52400-243-0000	AMORTIGUADOR DELANTERO, RH	Front shock absorber, RH	1
2	52303-243-0000	RESORTE I AMORTIGUADOR DELANTERO	Spring I, front shock absorber	2
3	52304-243-0000	BARRA HORQUILLA DELANTERA	Front fork pipe	2
4	52416-243-0000	RESORTE AMORTIGUADOR	Damping spring	2
5	52401-243-0000	CILINDRO AMORTIGUADOR DELANTERO, RH	Cylinder, front shock absorber, RH	1
6	52417-243-0000	POLVO COBERTOR	Dust cover	2
7	52418-243-0000	ANILLO AMORTIGUADOR PISTÓN	Damping piston ring	2
8	52422-243-0000	PINZA REDONDA	Circlip	2
9	52305-243-0000	TUBO PISTÓN	Piston pipe	2
10	52408-243-0000	PRECINTO DE ACEITE	Oil seal	1
11	52500-243-0000	AMORTIGUADOR DELANTERO, LH	Front shock absorber, LH	1
12	52530-243-0000	CILINDRO AMORTIGUADOR DELANTERO, LH	Cylinder, front shock absorber, LH	2
13	GB/T5783-2000	PERNO M8X30	Bolt M8X30	2
14	52306-243-0000	ÚLTIMO PERNO COVERTOR	End-cover bolt	2
15	GB/T97.1-2002	ARANDELA 8	Washer 8	2
16	52307-243-0000	O – RING	O-Ring	2

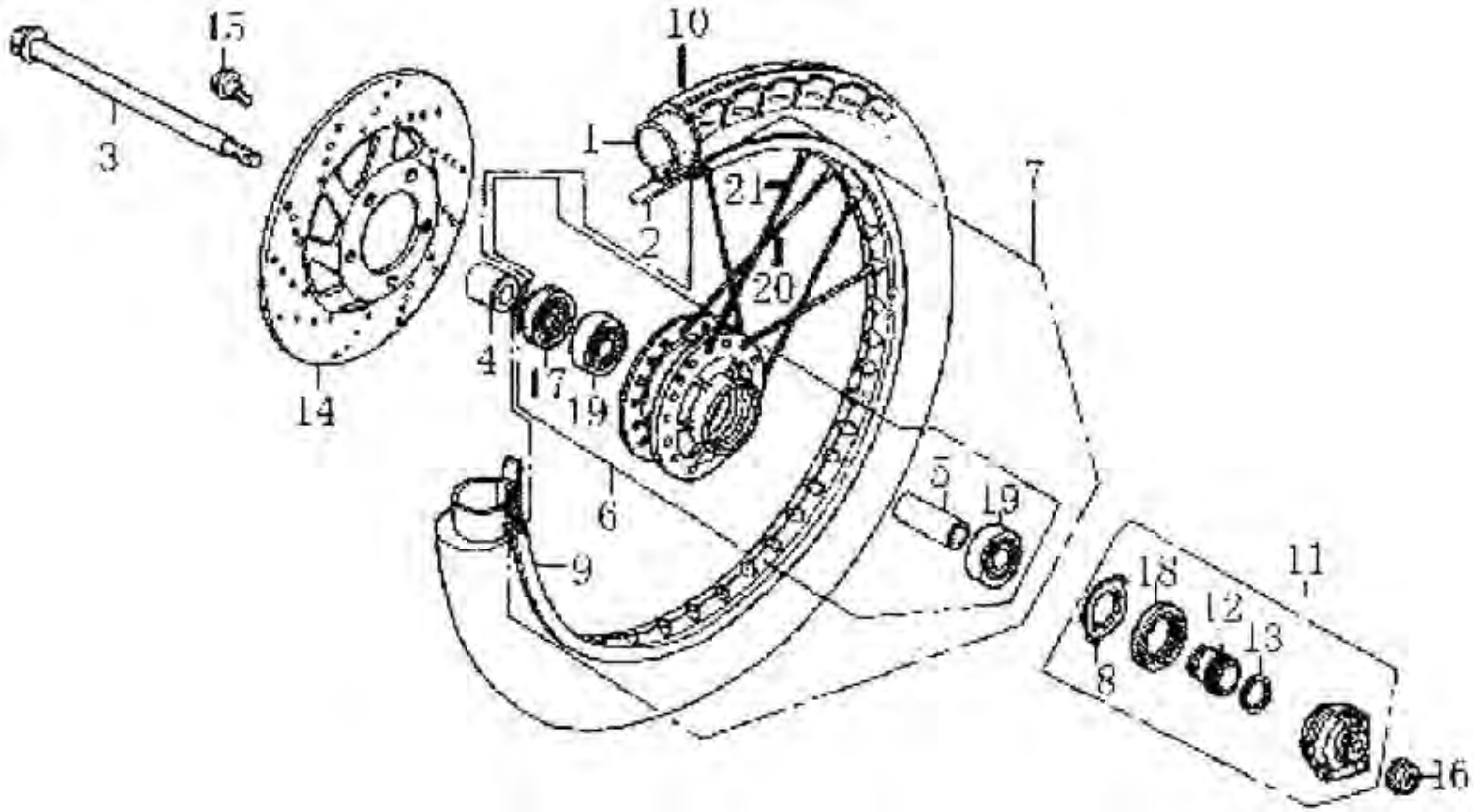
15
10
3
1
21
2
7
20
4
17
19
14
5
19
6
9
18
11
12
13
8
16

NO.	PARTS CODE	DESCRIPTION	DESCRIPCION	CANT.
1	54250-243-0000	TUBO 2.50-17	TUBE 2.50-17	1
2	54281-243-0000	LLANTA DELANTERA	Flap, front wheel	1
3	54151-243-0000	EJE, RUEDA DELANTERA	Axle, front wheel	1
4	54153-243-0000	BUJE DERECHO, RUEDA DELANTERA	Right bush, front wheel	1
5	54152-243-0000	BUJE, RUEDA DELANTERA	Sleeve, front wheel	1
6	54210-243-0000	CUBO DE LA RUEDA DELANTERA, (DISCO DE FRENO)	Front wheel hub(disc brake)	1
7	54200-243-0000	ARO CON RAYOS	Front wheel rim Assy(spoke wheel)	1
8	54157-243-0000	MEDIDOR VELOCIDAD, TACOMETRO	Drive disc, speedometer	1
9	54211-243-0000	ARO DE LLANTA, RUEDA DELANTERA	Rim, front wheel	1
10	54260-243-0000	CUBIERTA DELANTERA, 2.50-17	Tire, 2.50-17	1
11	55300-243-0000	CAJA DE ENGRANAJE , MEDIDOR VELOCIDAD	Box, speedometer gear	1
12	55221-243-0000	ENGRANAJE , MEDIDOR	Odometer gear	1
13	55225-243-0000	VALVULA	Washer	1
14	56600-243-0000	DISCO, FRENO DELANTERO	Disc, front brake	1
15	GB/T16674-1996	PERNO M6X16	Bolt M6X16	5
16	GB/T6187.2-2000	TUERCA 12X1.25	Nut 12X1.25	1
17	GB/T9877.1-	RULEMAN ACEITE 23X37X7	Oil seal 23X37X7	1
18	54156-243-0000	ANILLO TAPA POLVO IZQUIERDO	Left dust ring 40X50X5	1
19	GB/T276	RULEMAN 6301	Bearing 6301	2
20	54230-243-0000	RAYO INTERNO	Inner spoke	18
21	54240-243-0000	RAYO EXTERNO	Outer spoke	18

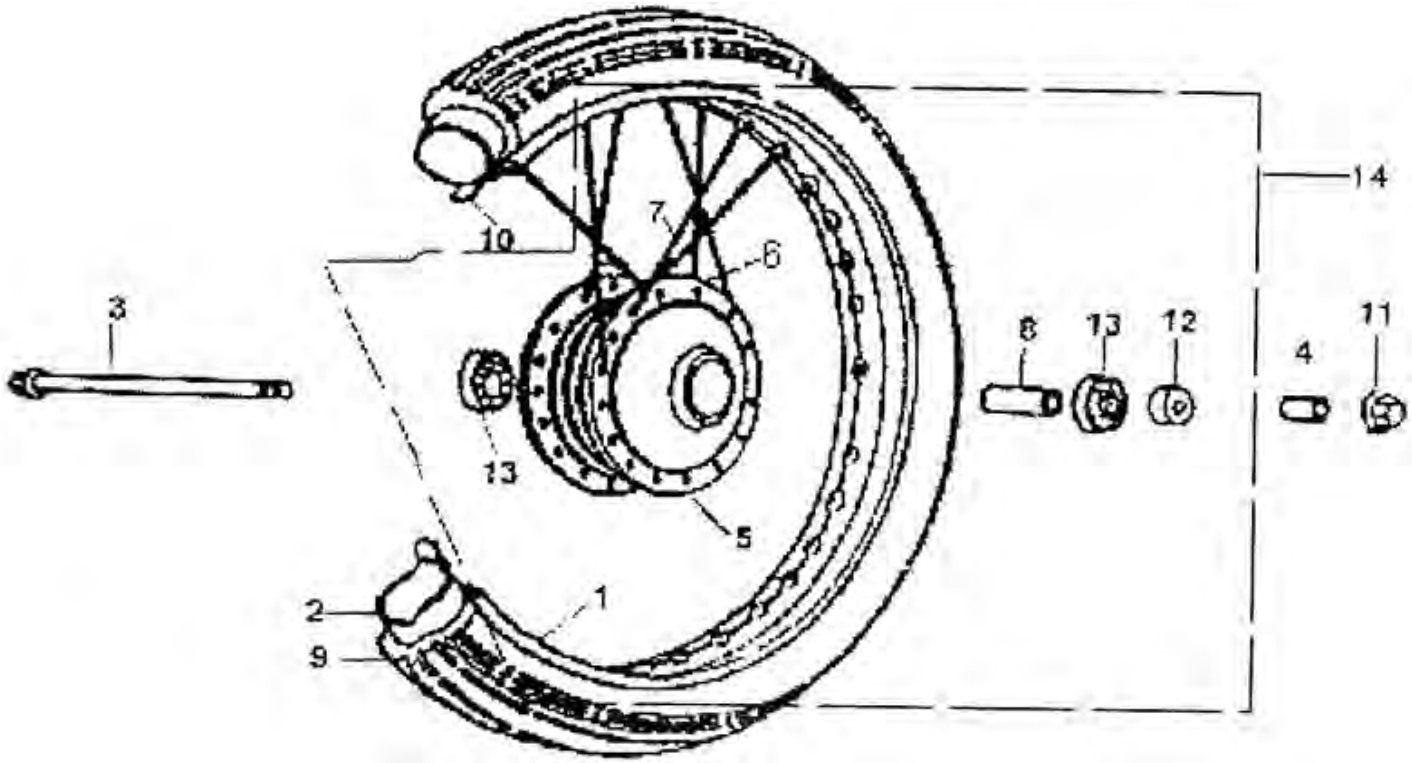
14
10
7
6
3
8
13
12
11
4
13
5
2
1
9

NO.	PARTS CODE	DESCRIPTION	DESCRIPCION	CANT.
1	54211-243-0000	ARO DE LLANTA, RUEDA DELANTERA	Rim, front wheel	1
2	54250-243-0000	TUBO	Tube	1
3	54151-243-0000	EJE DELANTERO M10X1.25X185	Front axle M10X1.25X185	1
4	54153-243-0000	BUJE DERECHO, RUEDA DELANTERA	Right bush, front wheel	1
5	54210-243-0000	CUBO DE LA RUEDA DELANTERA (CAJA DE FRENO)	Front wheel hub (drum brake)	1
6	54240-243-0000	RAYO EXTERNO	Spoke, outer	18
7	54230-243-0000	RAYO INTERNO	Spoke, inner	18
8	54152-243-0000	MANGA, RUEDA DELANTERA	Sleeve, front wheel	1
9	54260-243-0000	CUBIERTA 2.5X17	TIre 2.5X17	1
10	54281-243-0000	LLANTA DELANTERA	Flap, front wheel	1
11	GB/T6187.2-2000	TUERCA M10X1.25	Nut M10X1.25	1
12	54155-243-0000	ANILLO TAPA POLVO DERECHO	Right dust ring	1
13	GB/T276	RULEMAN 160301	Bearing 160301	2
14	54200-243-0000	ARO CON RAYOS (RAYO RUEDA)	Front wheel rim Assy(spoke wheel)	1

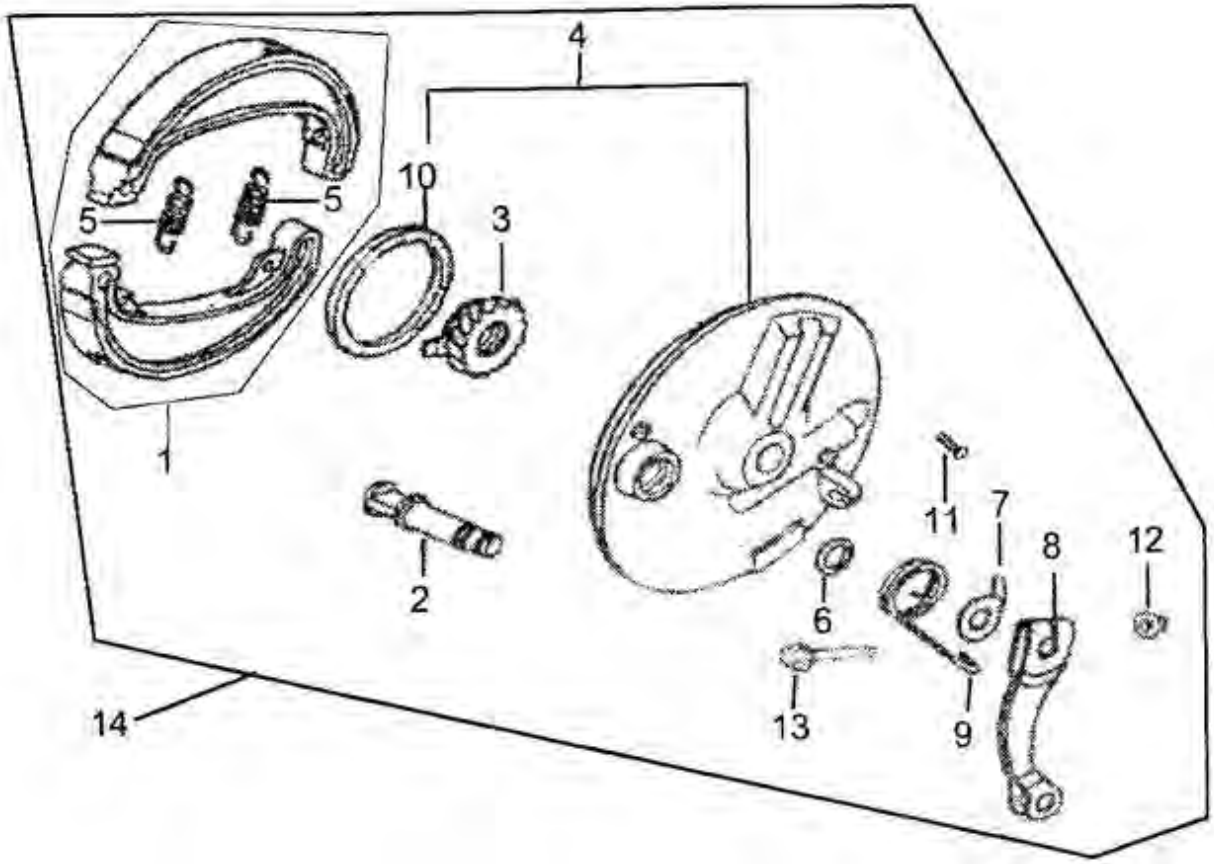
4
10
5
5
3
1
2
11
7
8
12
6
13
9
14

NO.	PARTS CODE	DESCRIPTION	DESCRIPCION	CANT.
1	55100-243-0000	ZAPATA DE FRENO DELANTERO	Front brake shoe	2
2	55112-243-0000	LEVA, FRENO DELANTERO	Cam, front brake	1
3	55220-243-0000	SET ESPIRAL DE ENGRANAJE	Helical gear set	1
4	55200-243-0000	COBERTOR, FRENO DELANTERO	Cover, front brake	1
5	55111-243-0000	RESORTE DE RETORNO, PEDAL FRENO DELANTERO	Return spring, front brake shoe	2
6	55116-243-0000	ANILLO TAPA POLVO, LEVA FRENO DELANTERO	Dust ring, front brake cam	1
7	55115-243-0000	INDICADOR FRENO DELANTERO	Indicator, front brake	1
8	55113-243-0000	HORQUILLA, FRENO DELANTERO	Arm, front brake	1
9	55114-243-0000	RESORTE	Spring	1
10	GB/T9877.1	TORNILLO A ROSCA M5X16	Screw M5X16	1
11	GB/T819.1-2000	TUERCA M6	Nut M6	1
12	GB/T6187.1-2000	PERNO M6X25	Bolt M6X25	1
13	GB/T5782-2000	FRENO DELANTERO	Front brake	1
14	55000-243-0000			1

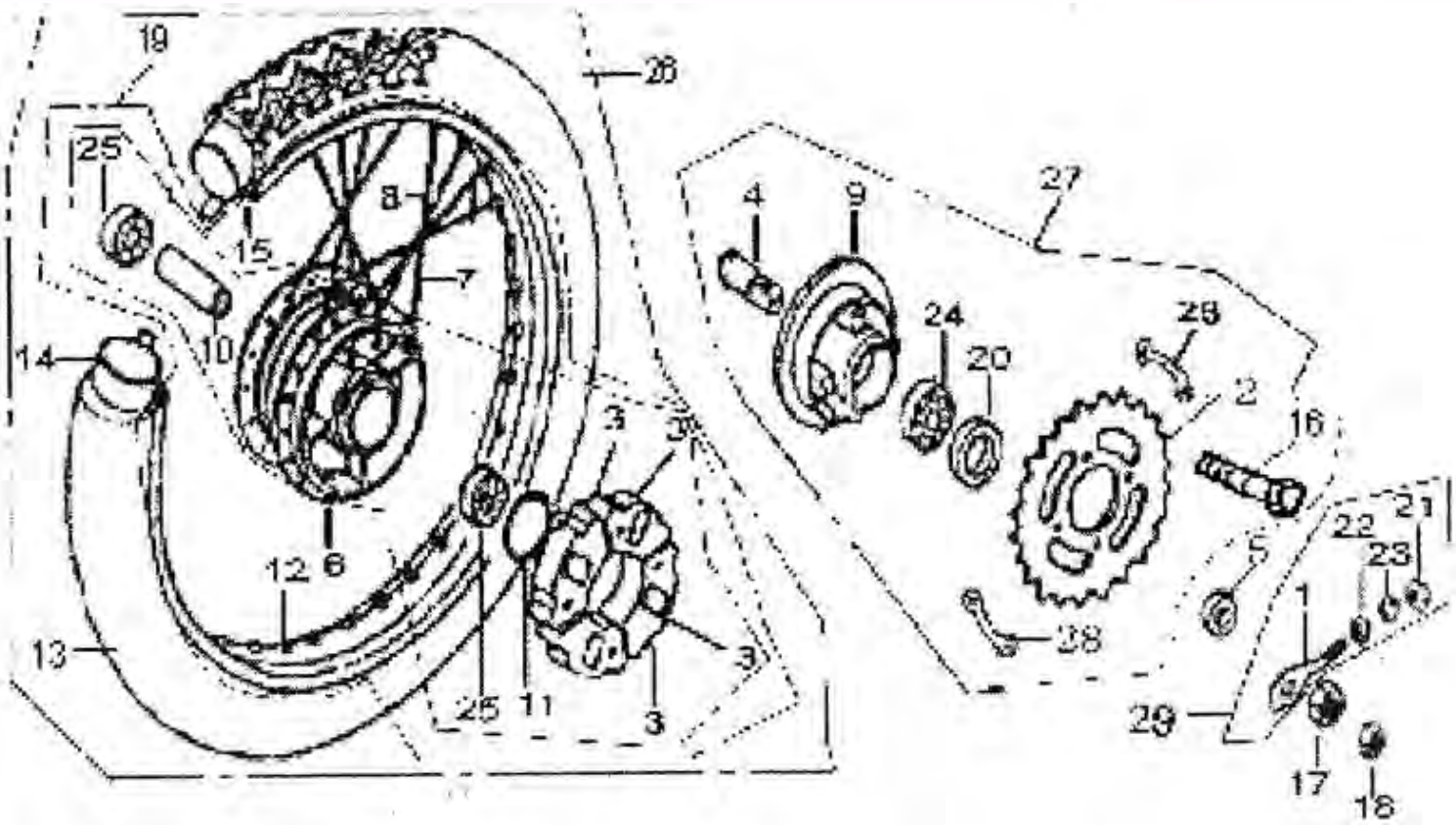
19
26
25
8
15
7
10
14
12
6
13
25
11
3
3
3
3
4
9
27
24
20
28
2
16
22
21
23
5
1
28
29
17
18

NO.	PARTS CODE	DESCRIPTION	DESCRIPCION	CANT.
1	61400-243-0000	REGULADOR DE CADENA	Adjuster, chain	1
2	29521-243-0000	PIÑÓN (DIENTE DE RUEDA)	Sprocket	1
3	64163-243-0000	CONTRAGOLPE, RUEDA TRASERA	Damping pad, rear wheel	4
4	64161-243-0000	PORTACORONA, CAJA DE PIÑÓN	Sleeve, sprocket hub	1
5	64422-243-0000	BUJE IZQUIERDO, RUEDA TRASERA	Left bush, rear wheel	1
6	64110-243-0000	MASA TRASERA (CAJA DE FRENO)	Rear wheel hub (drum brake)	1
7	64240-243-0000	RAYO EXTERNO	Outer spoke	18
8	64230-243-0000	RAYO INTERNO	Inner spoke	18
9	64160-243-0000	CAJA DE PIÑÓN	Sprocket hub	1
10	64152-243-0000	BUJE INTERNO, RUEDA TRASERA	Inner sleeve, rear wheel	1
11	52408-243-0000	SEGURO	Oil seal	1
12	64210-243-0000	ARO DE LLANTA RUEDA TRASERA COMPLETA	Rear wheel rim	1
13	64260-243-0000	CUBIERTA	TIre	1
14	64250-243-0000	CAMARA	Tube	1
15	64281-243-0000	ARO DE LLANTA TRASERA	Flap, rear wheel	1
16	GB/T5783-2000	PERNO M8X32	Bolt M8X32	1
17	GB/T6173-2000	PERNO M16X1.5	Bolt M16X1.5	1
18	GB/T6187.2-2000	PERNO M16X1.5	Bolt M12X1.25	1
19	64200-243-0000	LLANTA TRASERA COMPLETA (RAYO RUEDA)	Rear wheel rim Assy(spoke WHEEL)	1
20	52408-243-0000	RETEN ACEITE	Oil seal	1
21	GB/T6170-2000	TUERCA M6	Nut M6	1
22	GB/T97.1-2002	ARANDELA 6	Washer 6	1

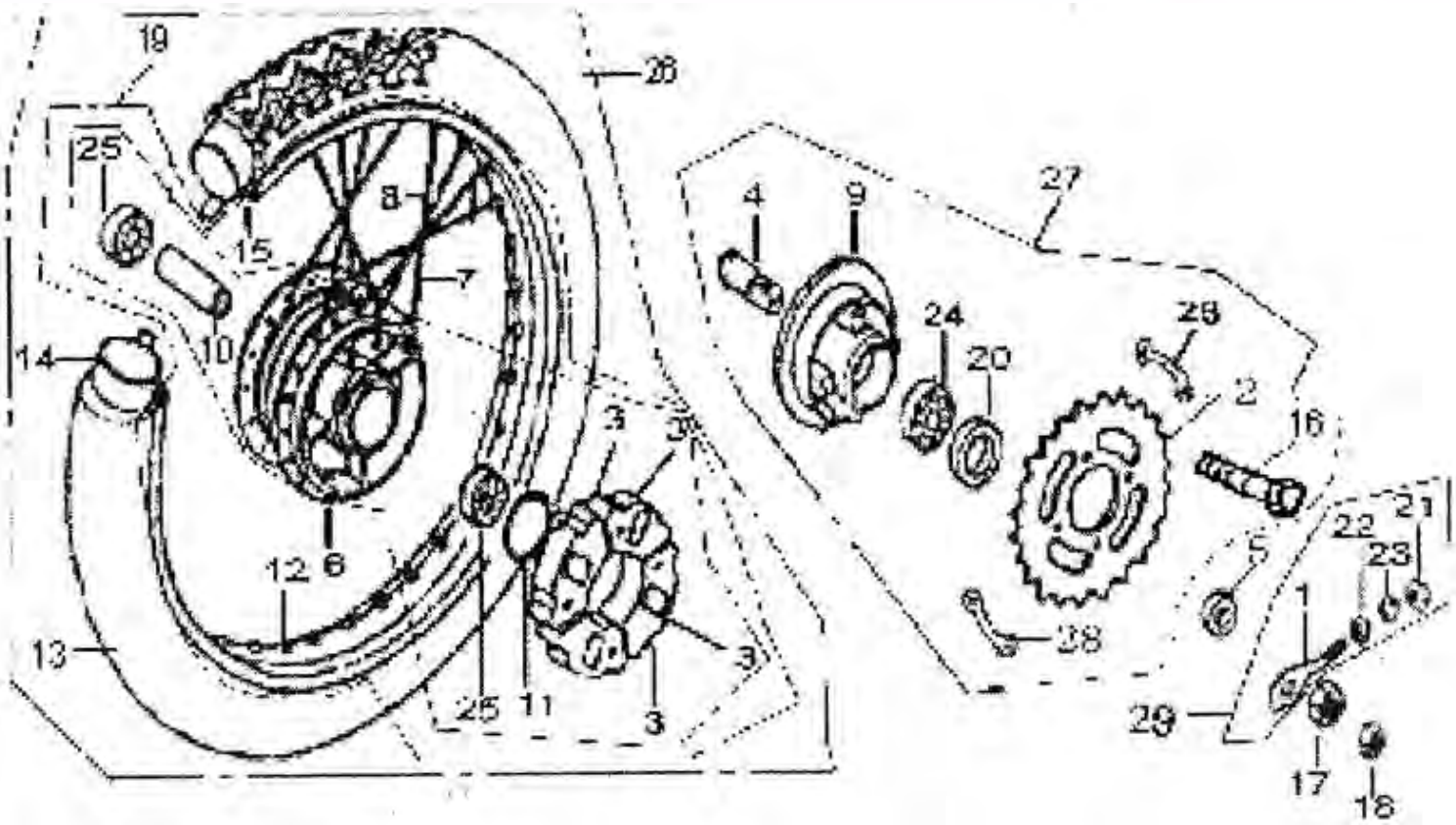
19
26
25
8
15
7
10
14
12
6
13
25
11
3
3
3
3
4
9
27
24
20
28
2
16
21
22
23
5
1
28
29
17
18

NO.	PARTS CODE	DESCRIPTION	DESCRIPCION	CANT.
23	GB/T93-1987	ARANDELA 6	Washer 6	1
24	GB/T276	SOPORTE 160203	Bearing 160203	1
25	GB/T276	SOPORTE 160301	Bearing 160301	2
26	64000-243-0000	RUEDA TRASERA	Rear wheel Assy	1
27	29510-243-0000	MASA PIÑÓN	Sprocket hub Assy	1
28	29532-243-0000	SEGURO	Lock strip	2
29	61400-243-0000	REGULADOR DE CADENA	Adjuster, chain	

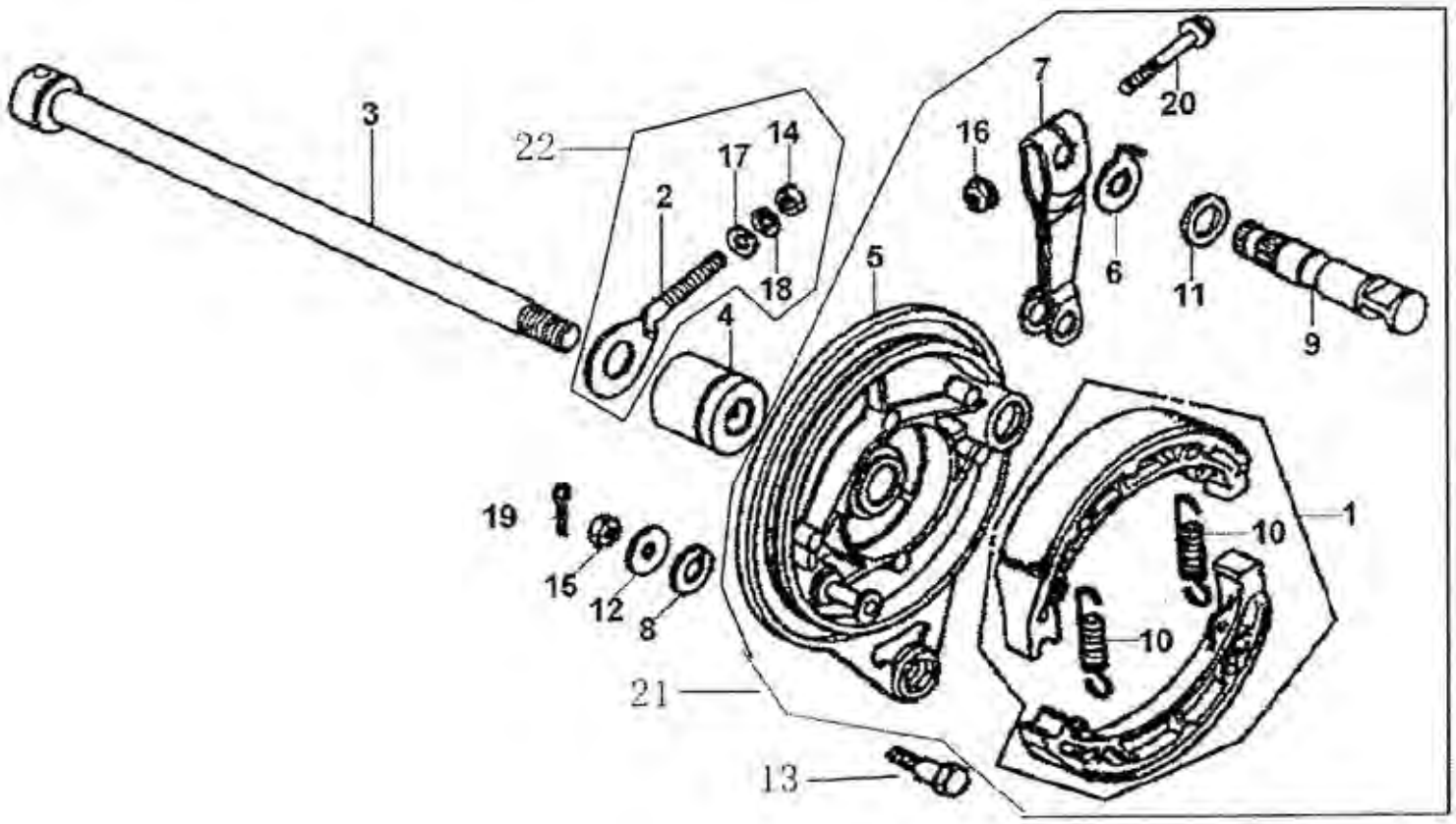
3
22
2
17
14
18
4
5
7
16
20
6
11
9
19
15
12
8
21
13
1
10
10

NO.	PARTS CODE	DESCRIPTION	DESCRIPCION	CANT.
1	65125-243-0000	ZAPTA DE FRENO TRASERO	Rear brake shoe	2
2	61400-243-0000	REGULADOR DE CADENA	Adjuster, chain	1
3	64151-243-0000	EJE TRASERO	Rear axle	1
4	64153-243-0000	BUJE DERECHO, RUEDA TRASERA	Right bush, rear wheel	1
5	65111-243-0000	COBERTOR RUEDA TRASERA	Rear brake cover	1
6	65113-243-0000	INDICADOR FRENO TRASERO	Indicator, rear brak	1
7	65112-243-0000	BRAZO DE FRENO TRASERO	Rear brake arm	1
8	GB/T93-1987	ARANDELA 8	Washer 8	1
9	65127-243-0000	LEVA, FRENO TRASERO	Cam, rear brake	1
10	65126-243-0000	RESORTE DE RETORNO, PIE PEDAL DE FRENO	Return spring, rear brake shoe	2
11	65116-243-0000	ANILLO TAPA POLVO, LEVA PEDAL FRENO	Dust ring, rear brake cam	1
12	GB/T97.1-2002	ARANDELA 8	Washer 8	1
13	65117-243-0000	PERNO FRENO TRASERO	Stop bolt, rear brake	1
14	GB/T6170-2000	TUERCA M6	Nut M6	1
15	GB/T6170-2000	TUERCA M8	Nut M8	1
16	GB/T6187.1-2000	TUERCA M6	Nut M6	1
17	GB/T97.1-2002	ARANDELA 6	Washer 6	1
18	GB/T93-1987	ARANDELA 6	Washer 6	1
19	GB/T91-2000	TUERCA HENDIDA 2X20	Split pin 2X20	1
20	GB/T5783-2000	PERNO M6x25	Bolt M6x25	1
21	65000-243-0000	FRENO TRASERO	REAR brake	1
22	61400-243-0000	REGULADOR DE CADENA	Chain adjuster	1

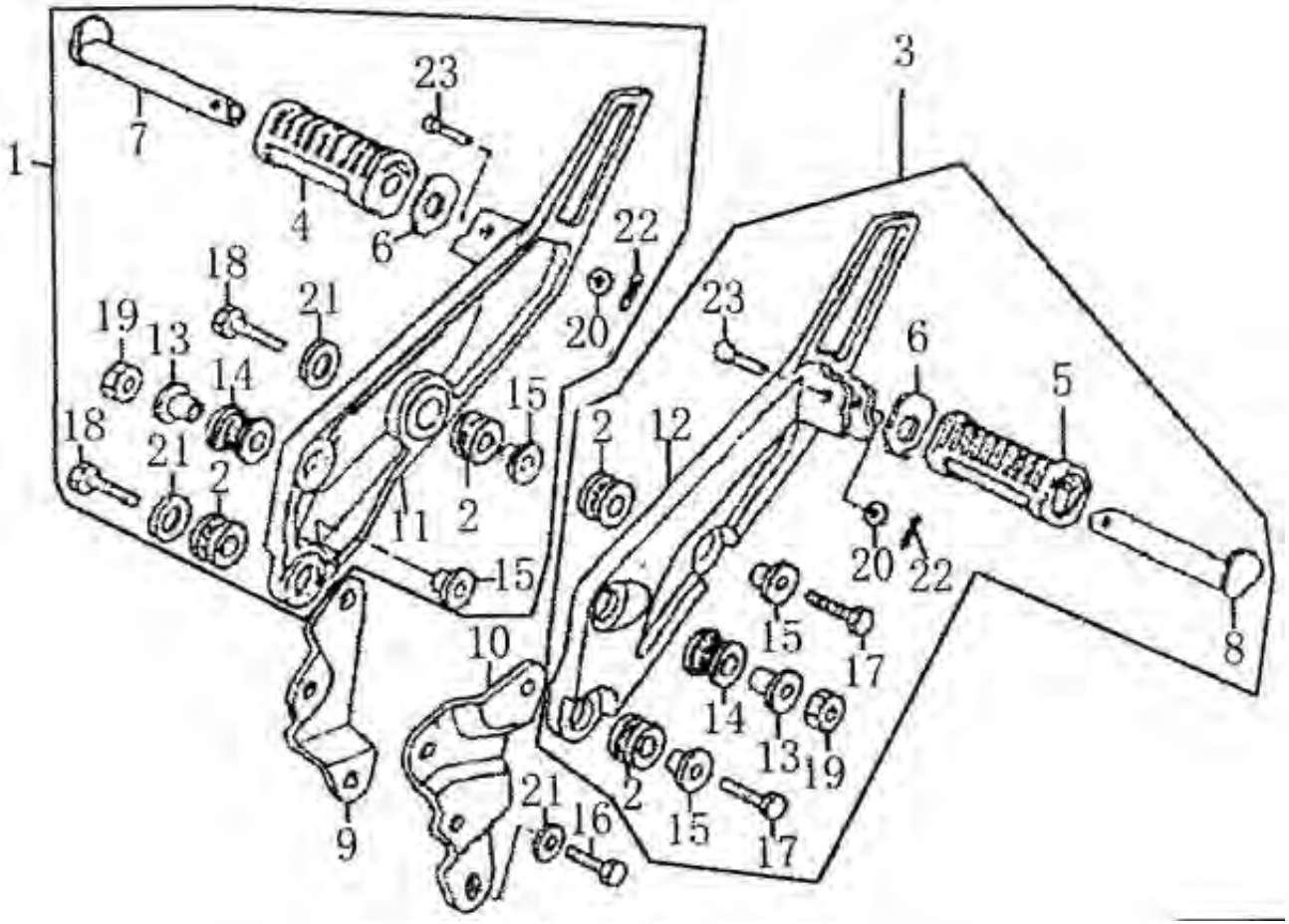
1
7
23
4
6
22
20
18
21
19
13
14
15
18
21
2
11
2
15
10
9
21
16
3
23
6
5
2
12
20
22
15
17
14
13
19
2
15
17
8

NO.	PARTS CODE	DESCRIPTION	DESCRIPCION	CANT.
1	41860-243-0000	POSA PIE TRASERO DERECHO	Rear footrest Assy, RH	1
2	41822-243-0000	BUJE DE GOMA POSA PIE TRASERO	Boot, rear footrest bracket	2
3	41870-243-0000	POSA PIE TRASERO IZQUIERDO	Rear footrest Assy, LH	1
4	41861-243-0000	GOMA DE POSA PIE TRASERO IZQUIERDO	Boot, rear-left footrest	1
5	41871-243-0000	GOMA DE POSA PIE TRASERO IZQUIERDO	Boot, rear-left footrest	1
6	41863-243-0000	BARRA POSA PIE TRASERO DERECHO	Retainer, rear-right footrest bar	1
7	41862-243-0000	BARRA POSA PIE TRASERO, DERECHO	Rear footrest bar, RH	1
8	41872-243-0000	SOSTEN POSA PIE TRASERO, DERECHO	Rear footrest stay, RH	1
9	41840-243-0000	BARRA POSA PIE TRASERO, IZQUIERDO	Rear footrest bar, LH	1
10	41850-243-0000	SOSTEN POSA PIE TRASERO, IZQUIERDO	Rear footrest stay, LH	1
11	41821-243-0000	SOPORTE POSA PIE TRASERO , DERECHO	Rear footrest bracket, RH	1
12	41831-243-0000	SOPORTE POSA PIE TRASERO , IZQUIERDO	Rear footrest bracket, LH	1
13	41823-243-0000	MANGA (II) BRAZO POSA PIE TRASERO DERECHO	Sleeve(II),rear-right footrest bracket	2
14	41822-243-0000	BOTA (II) BRAZO POSA PIE TRASERO DERECHO	Boot (II),rear-right footrest bracket	2
15	41823-243-0000	MANGA (I) BRAZO POSA PIE TRASERO DERECHO	Sleeve(I),rear-right footrest bracket	2
16	GB/T5783-2000	PERNO M8X20	Bolt M8X20	1
17	GB/T5783-2000	PERNO M8X25	Bolt M8X25	3
18	GB/T5783-2000	PERNO M8X40	Bolt M8X40	1
19	GB/T6170-2000	TUERCA M10	Nut M10	2
20	GB/T97.1-2002	ARANDELA 6	Washer 6	2
21	GB/T97.1-2002	ARANDELA 8	Washer 8	3
22	GB/T91-2000	TUERCA HENDIDA 1.6X15	Split pin 1.6X15	2
23	41864-243-0000	PERNO, POSAPIE DERECHO TRASERO	Pin, rear-right footrest	2

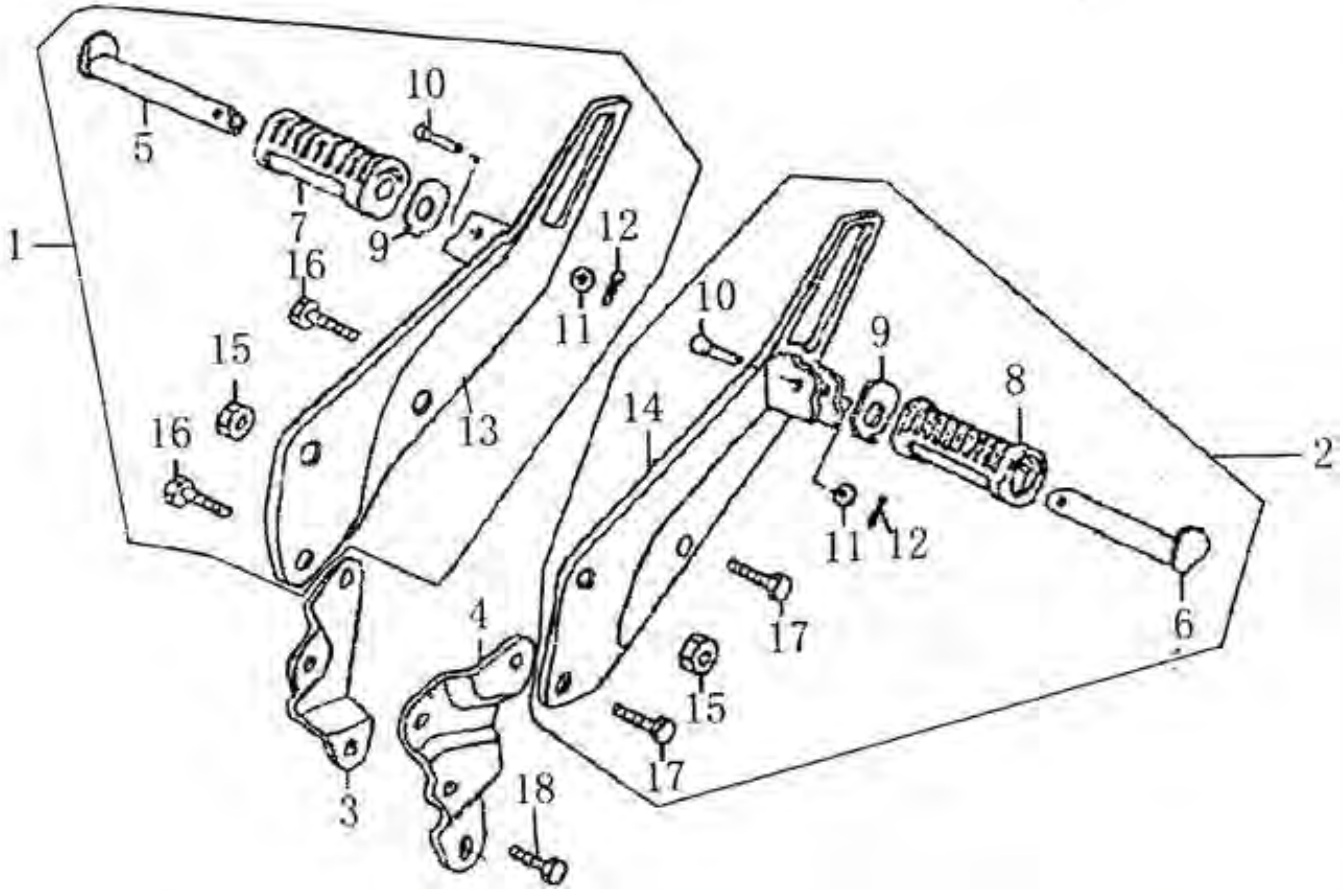
1
2
3
4
5
6
7
8
9
10
11
12
13
14
15
16
17
18

NO.	PARTS CODE	DESCRIPTION	DESCRIPCION	CANT.
1	41860-243-0000	POSA PIE COMPLETO DERECHO	Rear footrest Assy, RH	1
2	41870-243-0000	POSA PIE TRASERO COMPLETO IZQUIERDO	Rear footrest Assy, LH	1
3	41840-243-0000	SOPORTE POSA PIE TRASERO, IZQUIERDO	Rear footrest bar, LH	1
4	41850-243-0000	SOPORTE POSA PIE TRASERO, IZQUIERDO	Rear footrest stay, LH	1
5	41862-243-0000	BARRA POSA PIE TRASERO, DERECHO	Rear footrest bar, RH	1
6	41872-243-0000	SOSTÉN POSA PIE TRASERO, DERECHO	Rear footrest stay, RH	1
7	41861-243-0000	POSA PIE TRASERO IZQUIERDO	Boot, rear-left footrest	1
8	41871-243-0000	POSA PIE TRASERO IZQUIERDO	Boot, rear-left footrest	1
9	41863-243-0000	ARANDELA, POSA PIE TRASERO DERECHO	Retainer, rear-right footreat bar	2
10	41864-243-0000	TUERCA, POSA PIE TRASERO DERECHO	Pin, rear-right footrest	1
11	GB/T97.1-2002	ARANDELA 6	Washer 6	1
12	GB/T91-2000	TUERCA HENDIDA 1.6X15	Split pin 1.6X15	1
13	41821-243-0000	BRAZO POSA PIE TRASERO, DERECHO	Rear footrest bracket, RH	1
14	41831-243-0000	BRAZO POSA PIE TRASERO, IZQUIERDO	Rear footrest bracket, LH	1
15	GB/T6170-2000	TUERCA M10	Nut M10	2
16	GB/T16674-1996	PERNO M8X40	Bolt M8X40	2
17	GB/T16674-1996	PERNO M8X25	Bolt M8X25	2
18	GB/T16674-1996	PERNO M8X20	Bolt M8X20	1

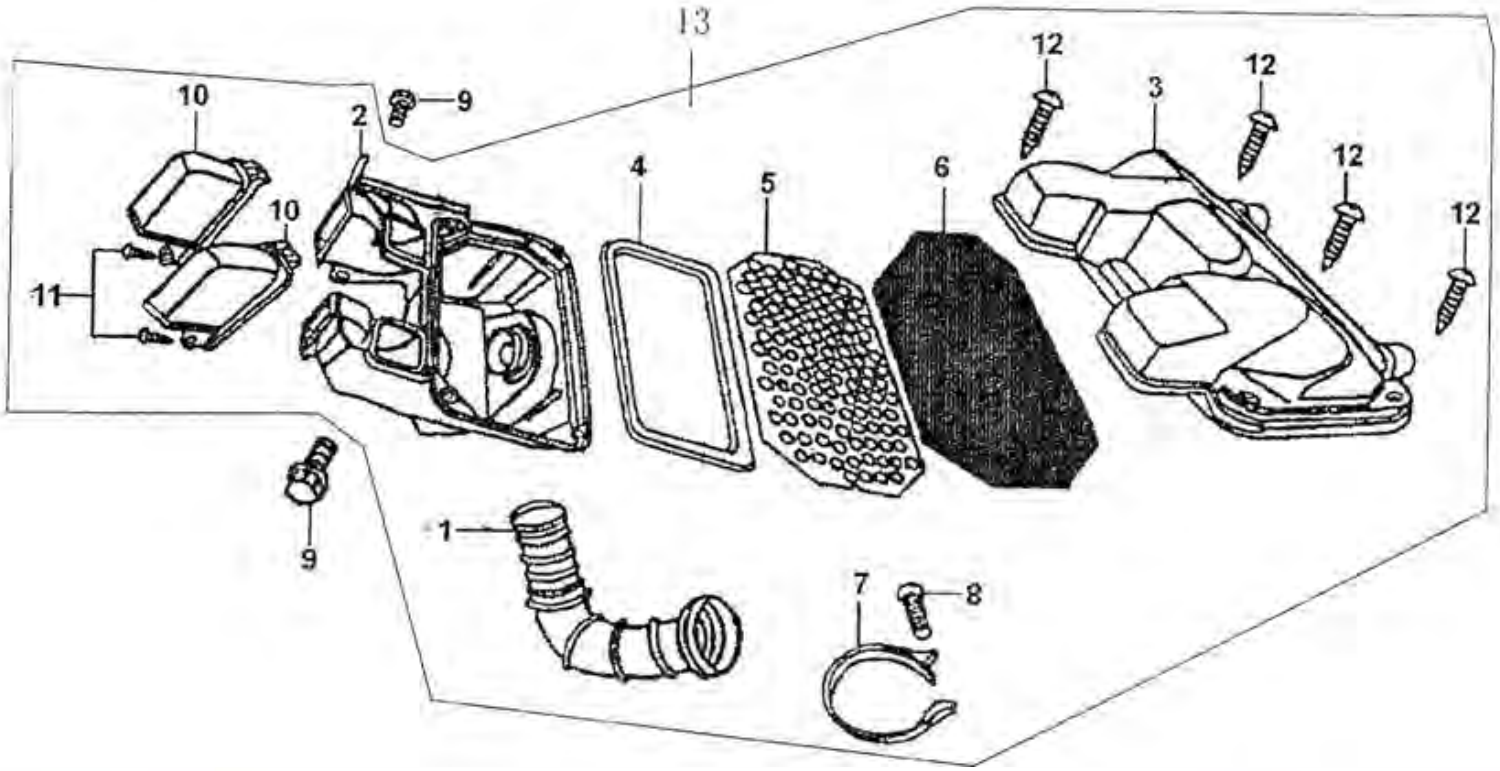
13
12
12
3
12
12
10
2
9
4
5
6
10
11
9
1
7
8

NO.	PARTS CODE	DESCRIPTION	DESCRIPCION	CANT.
1	17112-243-0000	TUBO CONECTOR, DEPURADOR DE AIRE	Connecting pipe, air cleaner	1
2	17151-243-0000	CAJA, DEPURADOR DE AIRE	Air cleaner housing	1
3	17111-243-0000	COBERTOR, DEPURADOR DE AIRE	Air cleaner cover	4
4	17114-243-0000	JUNTA, DEPURADOR DE AIRE	Air cleaner gasket	1
5	17161-243-0000	GASA, DEPURADOR DE AIRE	Gauze, air cleaner	1
6	17131-243-0000	ELEMENTO FILTRANTE, DEPURADOR DE AIRE	Filter element, air cleaner	1
7	17140-243-0000	SUJETADOR, DEPURADOR DE AIRE	Air cleaner clamp	
8	17140-243-0000	TORNILLO A ROSCA M5X30	Screw M5X30	1
9	GB/T818-2000	PERNO M6X12	Bolt M6X12	1
10	GB/T16674-1996	FRENTE BOCA DE ENTRADA TAPA, RH (FRENTE BOCA DE ENTRADA TAPA, LH)	Front inlet cap, RH(Front inlet cap, LH)	2
11	GB/T845-1988	TORNILLO A ROSCA ST3.5X10	Screw ST3.5X10	2
12	GB/T845-1988	TORNILLO A ROSCA ST3.5X16	Screw ST3.5X16	4
13	17100-243-0000	FILTRO DE AIRE COMPLETO	Air cleaner Assy	1

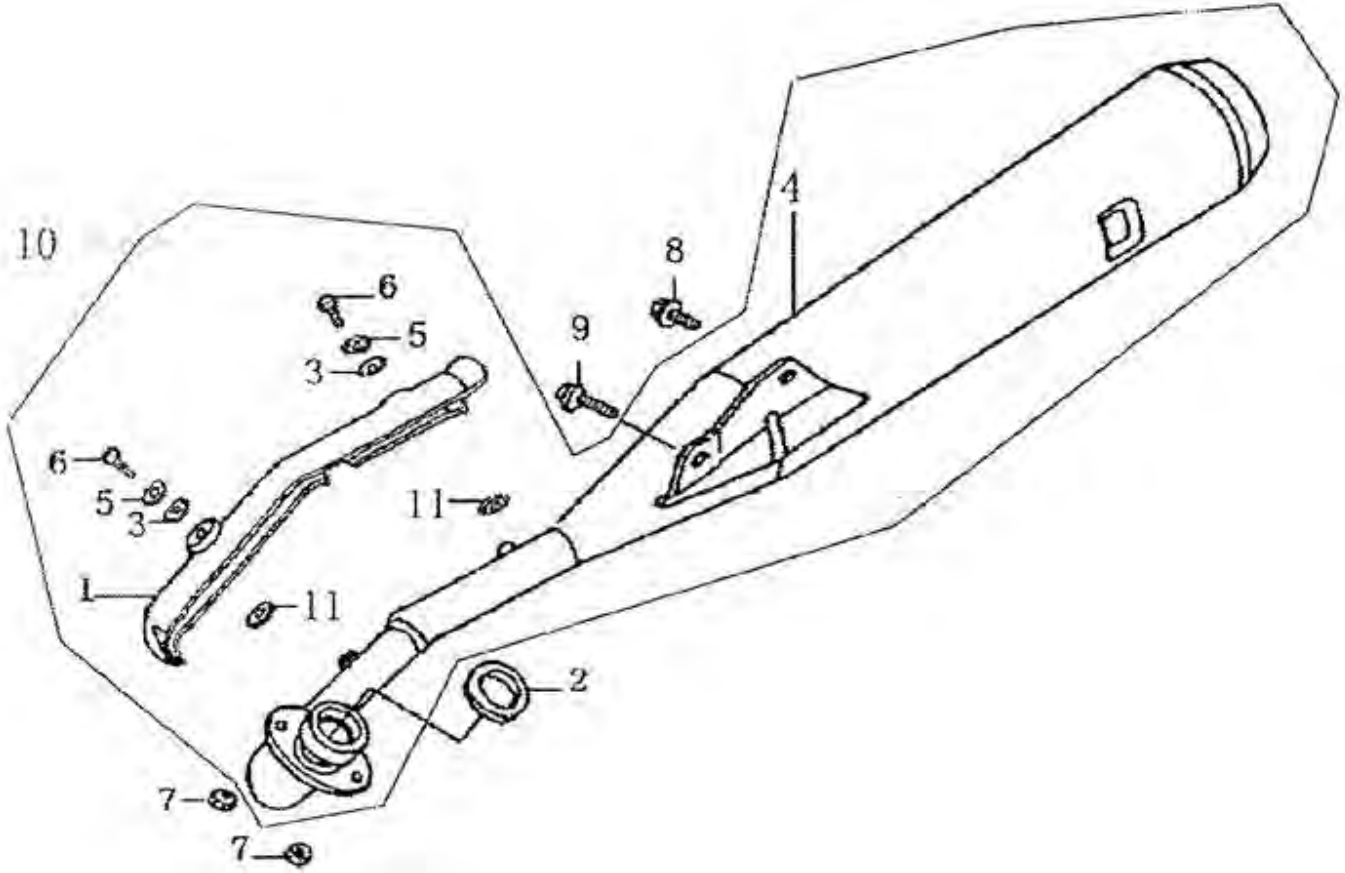
10
6
5
3
6
5
3
1
11
11
9
8
4
2
7
7

NO.	PARTS CODE	DESCRIPTION	DESCRIPCION	CANT.
1	18451-243-0000	GUARDIA DE ESCAPE	Exhaust guard	1
2	18211-243-0000	JUNTA DE ESCAPE	Exhaust gasket	1
3	GB/T97.1-2002	ARANDELA 5	Washer 5	2
4	18300-243-0000	SILENCIADOR	Muffler	1
5	GB/T93-1987	ARAMDELA 5	Washer 5	2
6	GB/T818-2000	TORNILLO A ROSCA M5X16	Screw M5X16	2
7	GB/T923-1988	TAPA TUERCA M6	Cap nut M6	2
8	GB/T16674-1996	PERNO M8X25	Bolt M8X25	2
9	GB/T16674-1996	PERNO M8X40	Bolt M8X40	1
10	18000-243-0000	ESCAPE SILENCIADOR COMPLETOCOMPLET COMPLETO	Exhaust muffler Assy	1
11	18452-243-0000	RELLENO GOMA	Rubber pad	2

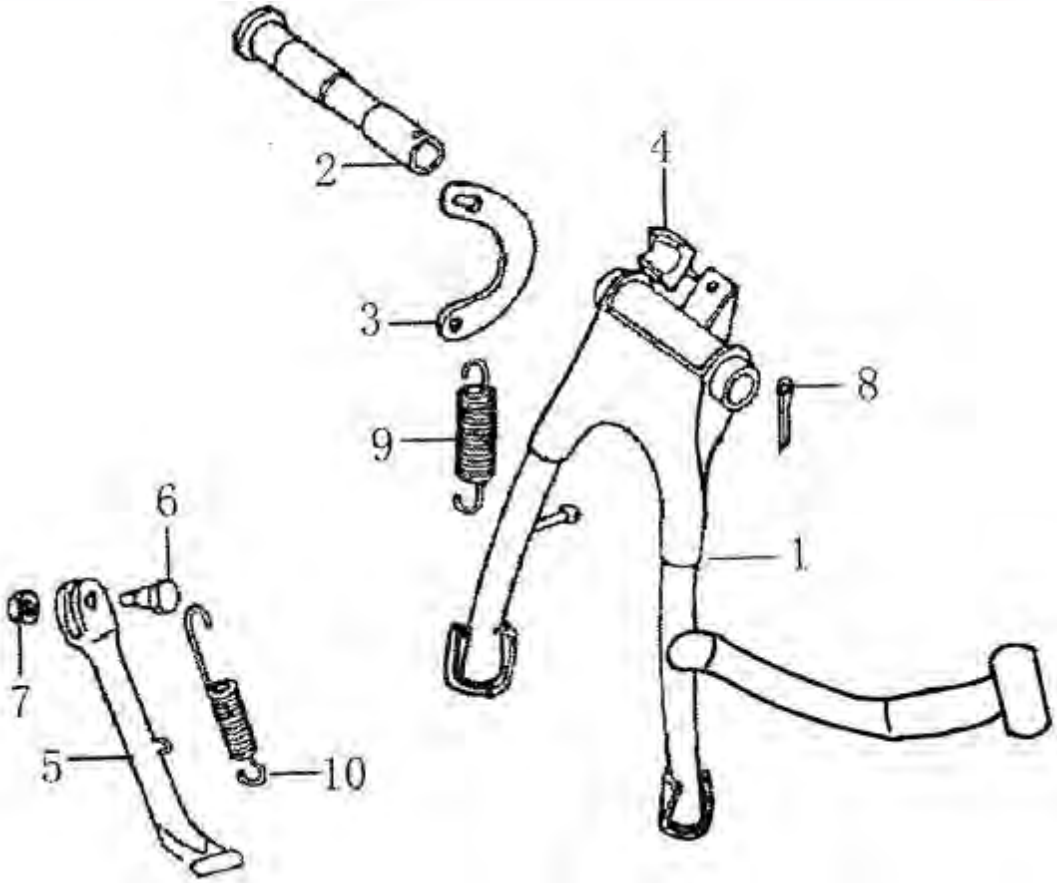
2
4
3
8
9
6
1
7
5
10

NO.	PARTS CODE	DESCRIPTION	DESCRIPCION	CANT.
1	41400-243-0000	CABALLETE CENTRAL	Center stand	1
2	41421-243-0000	EJE, MANGO CENTRAL	Shaft, center stand	1
3	41426-243-0000	GANCHO, RESORTE	Hook, spring	1
4	41423-243-0000	CENTRO DE GOMA, CABALLETE CENTRAL	Rubber, center stand	1
5	41500-243-0000	PATA LATERAL	Side stand	1
6	41522-243-0000	PERNO, PATA LATERAL	Bolt, side stand	1
7	GB/T6171-2000	TUERCA M10X1.25	Nut M10X1.25	1
8	GB/T91-2000	TUERCA HENDIDA 2.5X26	Split pin 2.5X26	1
9	41424-243-0000	RESORTE, CABALLETE CENTRAL	Spring, center stand	1
10	41521-243-0000	RESORTE PATA LATERAL	Spring, side stand	1

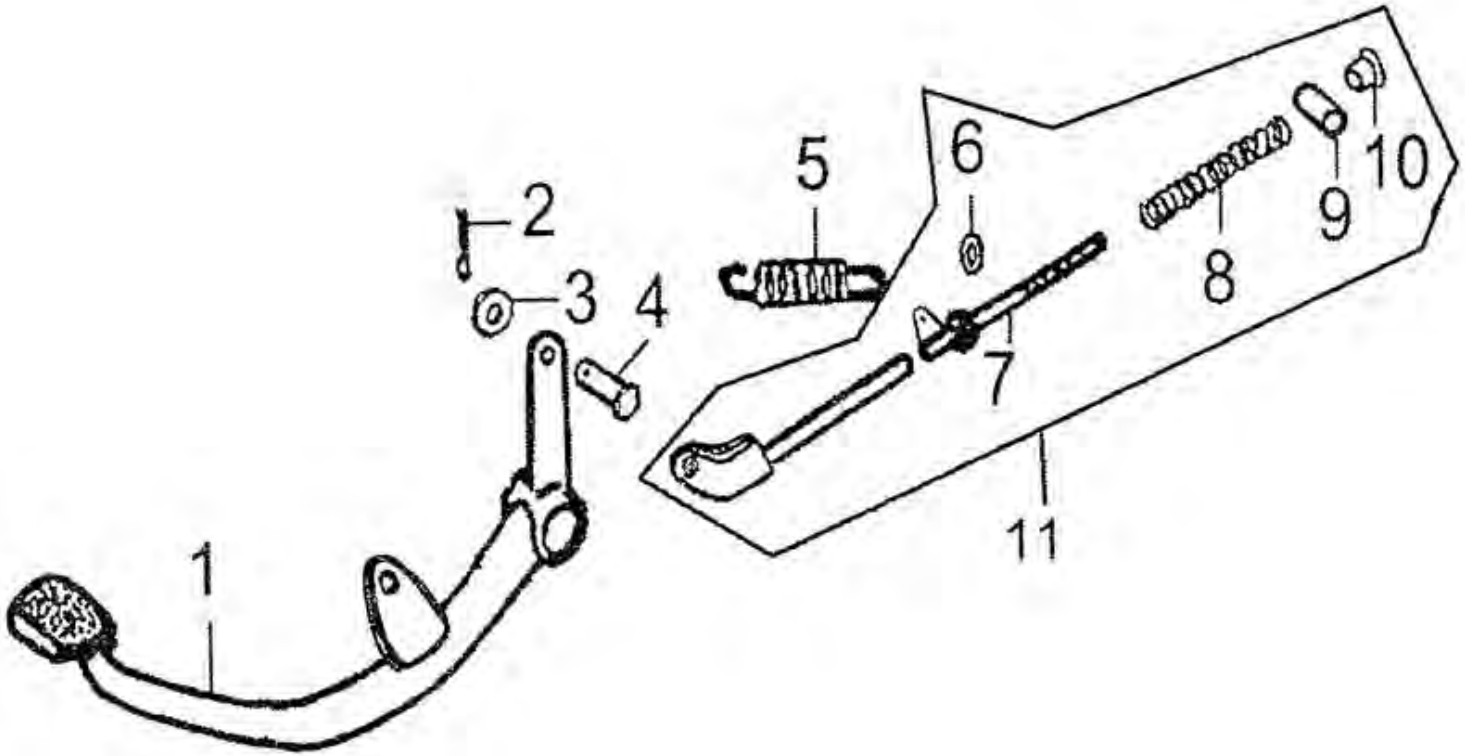
1
2
3
4
5
6
7
8
9
10
11

NO.	PARTS CODE	DESCRIPTION	DESCRIPCION	CANT.
1	65414-243-0000	PEDAL DE FRENO TRASERO	Rear brake pedal Assy	1
2	GB/T91-2000	TUERCA HENDIDA 2X20	Split pin 2X20	1
3	GB/T96.1-2002	ARANDELA 6	Washer 6	1
4	65515-243-0000	TUERCA, VARILLA DE TRACCIÓN FRENO TRASERO	Pin, rear brake pull-rod	1
5	65413-243-0000	RESORTE DE RETORNO, PEDAL FRENO TRASERO	Return spring, rear brake pedal	1
6	GB/T97.1-2002	ARANDELA 6	Washer 6	1
7	65421-243-0000	VARILLA DE TRACCIÓN FRENO TRASERO	Rear brake pull-rod	1
8	65422-243-0000	RESORTE VARILLA DE TRACCIÓN FRENO TRASERO	Spring, rear brake pull-rod	1
9	65423-243-0000	RETENEDOR VARILLA DE TRACCIÓN FRENO TRASERO	Retainer, rear brake pull-rod	1
10	65514-243-0000	TUERCA REGULADORA, VARILLA DE TRACCIÓN FRENO TRASERO	Adjusting nut, rear brake pull-rod	1
11	65421-243-0000	VARILLA DE TRACCIÓN FRENO TRASERO	Rear brake pull-rod	1

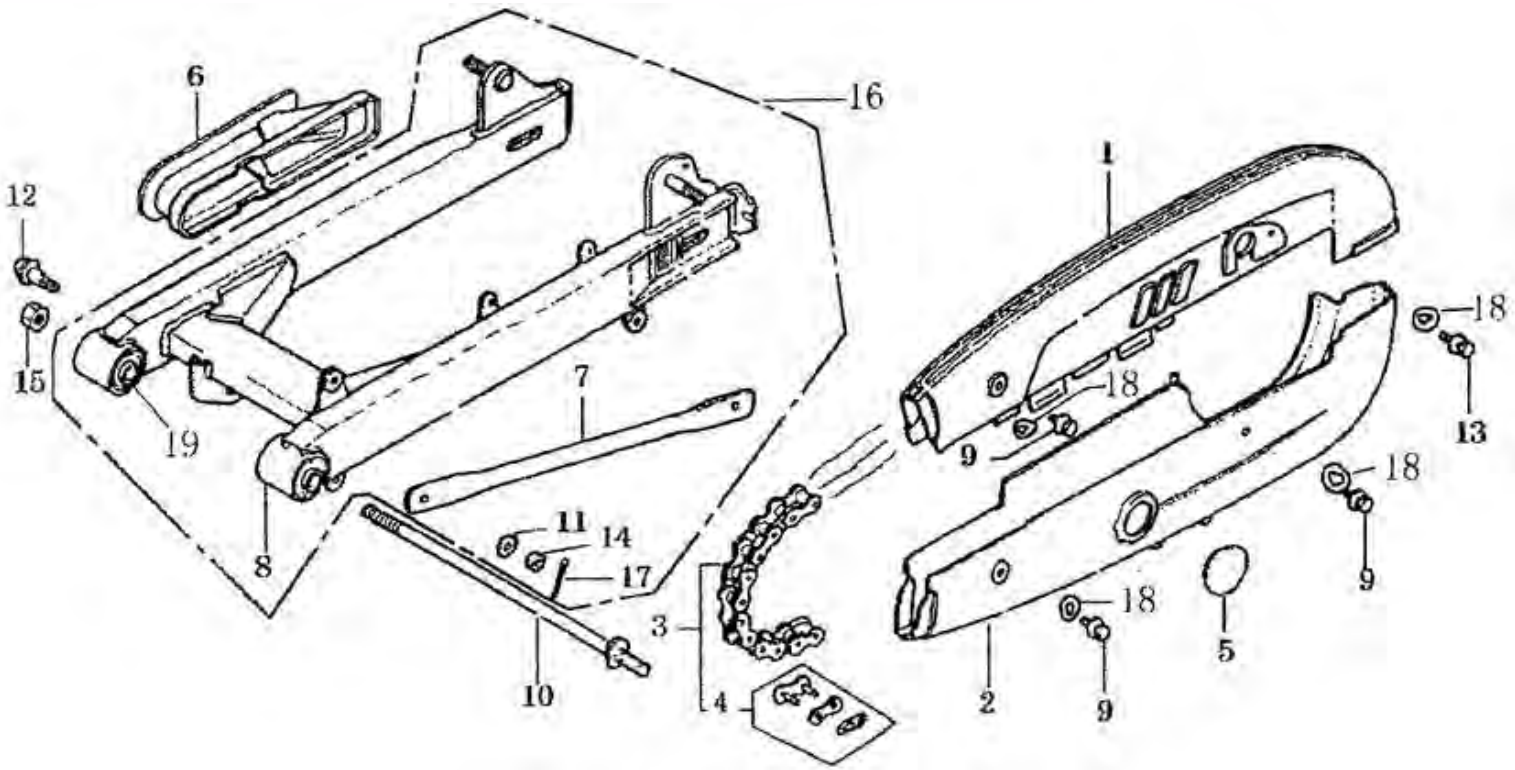
6
16
1
12
15
19
7
18
18
13
9
18
11
14
17
8
9
3
18
5
10
4
2
9

NO.	PARTS CODE	DESCRIPTION	DESCRIPCION	CANT.
1	61311-243-0000	TAPA CADENA	Top chaincase	1
2	61321-243-0000	BASE CAJA CADENA	Bottom chaincase	1
3	29700-243-0000	CADENA DID428-100L	Chain DID428-100L	1
4	29701-243-0000	PINZA CADENA	Clip, chain	1
5	61351-243-0000	CONTROLADOR DE CADENA	Ciew hole cover	1
6	61500-243-0000	GUÍA CADENA	Guide, chain	1
7	65421-243-0000	PALANCA , FRENO TRASERO	Limit bar, rear brake	1
8	61110-243-0000	HORQUILLON TRASERO	Rear fork weldment	1
9	GB/T5783-2000	PERNO M6X8	Bolt M6X8	3
10	61210-243-0000	MANGO HORQUILLA TRASERA	Shaft, rear fork	1
11	GB/T97.1-2002	ARANDELA 10	Washer 10	1
12	61135-243-0000	PERNO, LIMITE BRAZO FRENO TRASERO	Bolt, rear brake limit bar	1
13	GB/T16674-1996	PERNO M6X10	Bolt M6X10	1
14	GB/T6170-2000	TUERCA M10	Nut M10	1
15	GB/T6173-2000	PERNO M10X1.25	Bolt M10X1.25	1
16	61000-243-0000	HORQUILLON TRASERO COMPLETO	Rear dork Assy	1
17	GB/T91-2000	TUERCA HENDIDA 2.0X16	Split pin 2.0X16	1
18	GB/T97.1-2002	ARANDELA 6	Washer 6	4
19	61231-243-0000	BUJES AMORTIGUADOR	Damping sleeve	1

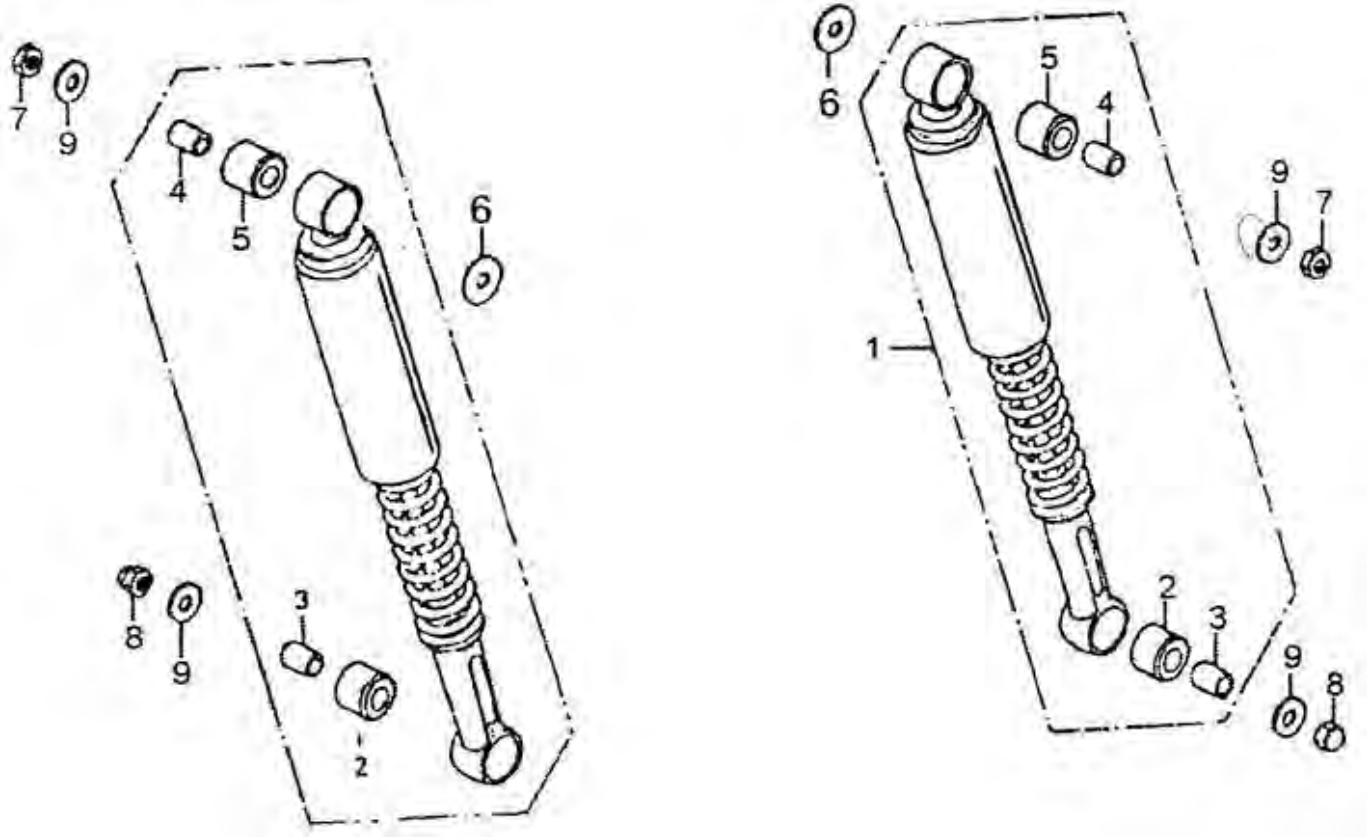
7
9
4
5
6
8
9
3
2
6
5
4
9
7
1
2
3
9
8

NO.	PARTS CODE	DESCRIPTION	DESCRIPCION	CANT.
1	62000-243-0000	AMORTIGUADOR TRASERO	Rear shock absorber	2
2	62151-243-0000	BRAZO AMORTIGUADOR BAJO	Lower damping sleeve	2
3	62152-243-0000	BUJE BAJO	Lower bush	2
4	62114-243-0000	BUJE SUPERIOR	Top bush	2
5	62113-243-0000	BUJE, DE GOMA SUPERIOR	Bush, upper rubber	2
6	GB/T96.1-2002	ARANDELA 12	Washer 12	2
7	GB/T6170-2000	TUERCA M10	Nut M10	2
8	GB/T923-1988	TAPA TUERCA M10X1.25	Cap nut M10X1.25	2
9	GB/T96.1-2002	ARANDELA 10	Washer 10	4

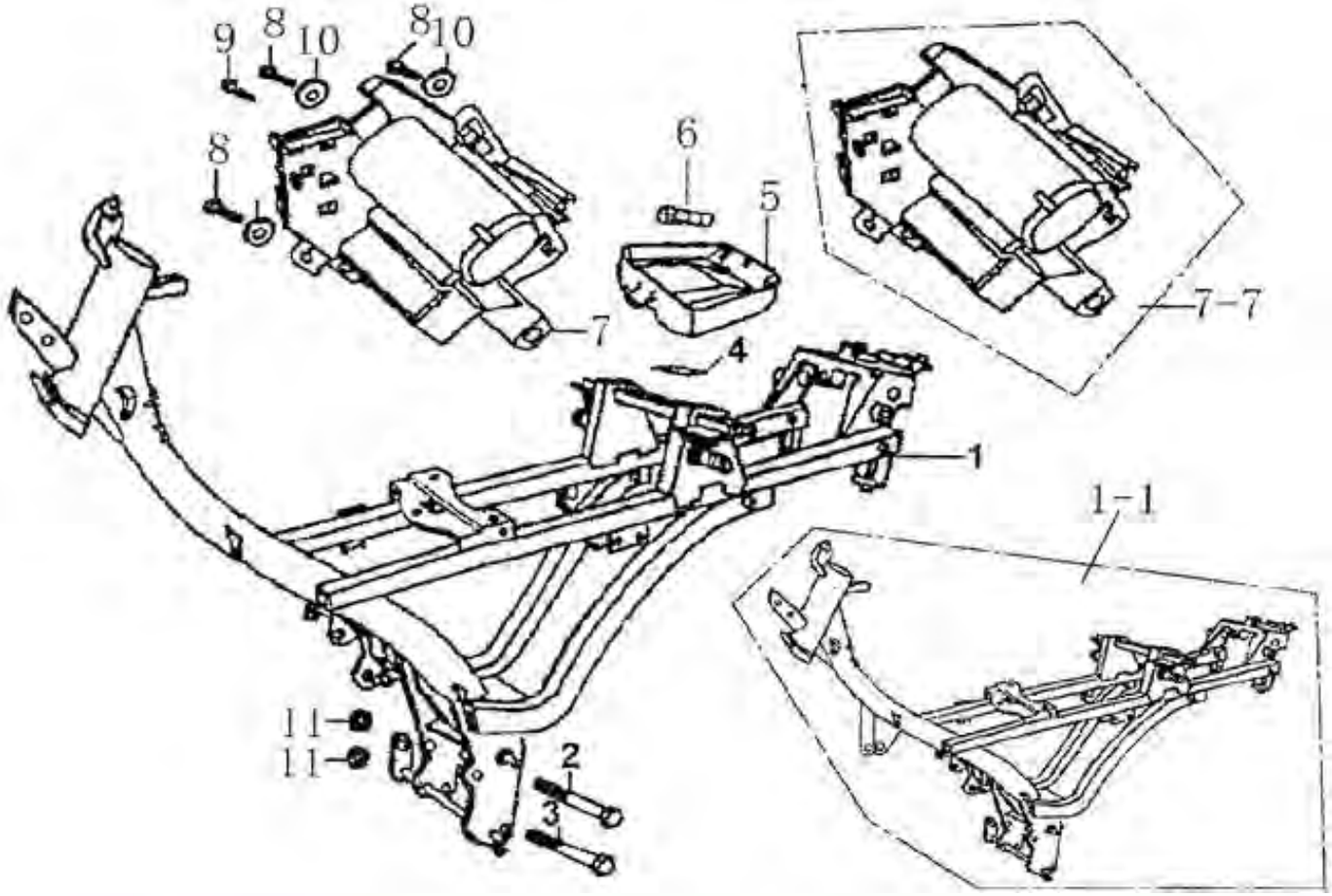
9
8
10
8
10
8
6
5
7
7-7
4
1
1-1
11
11
2
3

NO.	PARTS CODE	DESCRIPTION	DESCRIPCION	CANT.
1	41100-243-0000	CHASIS COMPLETO	Body frame weldment	1
01-Ene	41100-243-0000	CHASIS COMPLETO	Body frame weldment	1
2	GB/T5782-2000	PERNO M8X115	Bolt M8X115	1
3	GB/T5782-2000	PERNO M8X105	Bolt M8X105	1
4	68311-243-0000	RÓTULO, CHASIS	Nameplate, body frame	1
5	71161-243-0000	CAJA DE HERRAMIENTAS	Tool box	1
6	GB/T16674-1996	TORNILLO A ROSCA M6X16	Screw, M6X16	1
7	34244-243-0000	CAJA BATERÍA	Box, battery	1
07-Ene	34244-243-0000	CAJA BATERÍA	Box, battery	1
8	GB/T818-2000	TORNILLO A ROSCA M6X20	Screw M6X20	3
9	GB/T818-2000	TORNILLO A ROSCA M5X16	Screw M5X16	1
10	GB/T97.1-2002	ARANDELA 6	Washer 6	2
11	GB/T6187.1-2000	TUERCA M8	Nut M8	2

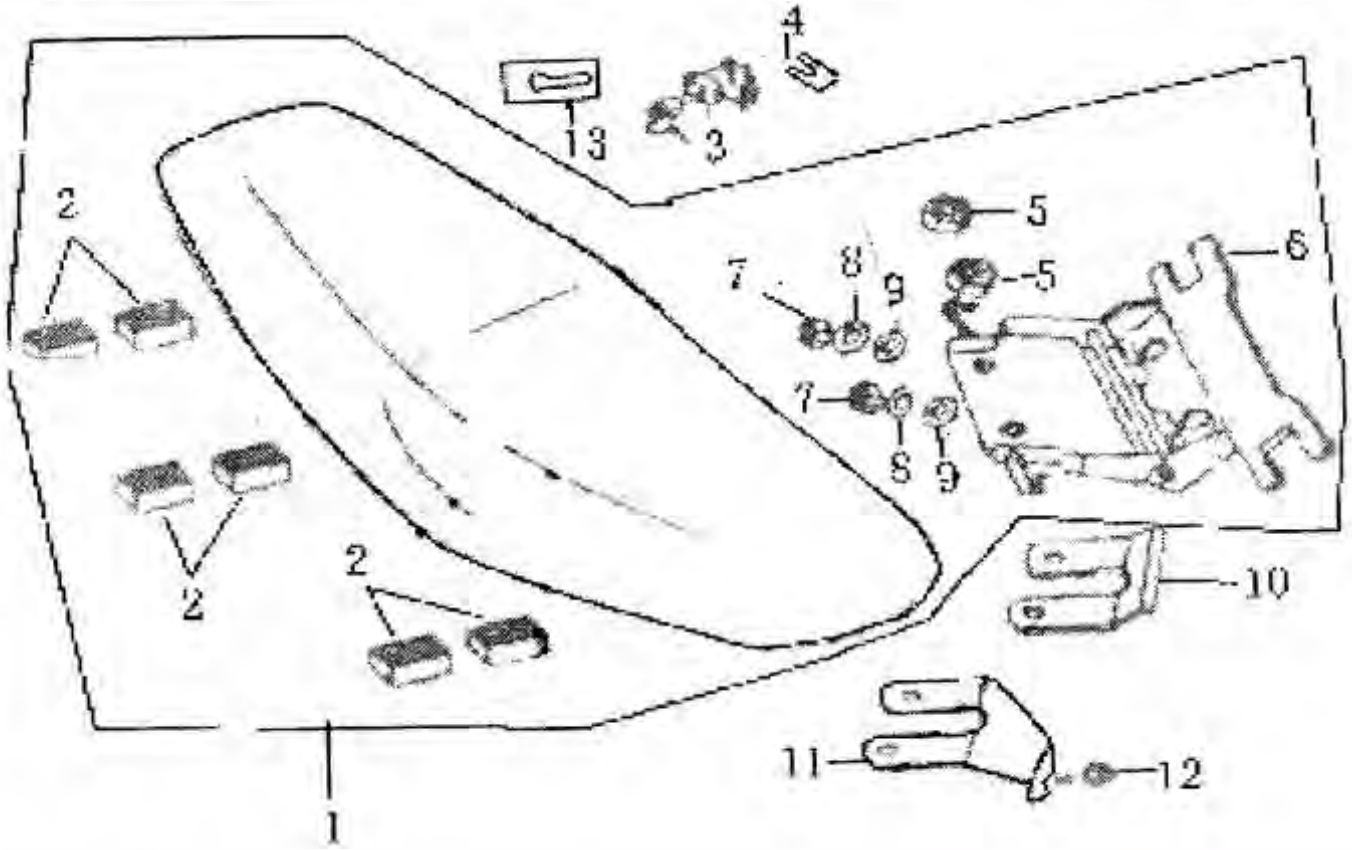
4
13
3
2
5
6
7
8
9
5
7
8
9
2
2
10
11
12
1

NO.	PARTS CODE	DESCRIPTION	DESCRIPCION	CANT.
1	44000-243-0000	ASIENTO	Seat Assy	1
2	44112-243-0000	SOPORTES DE GOMA DEL ASIENTO	Front cushion, seat	6
3	48300-243-0000	TRABA ASIENTO	Lock, seat	1
4	48312-243-0000	PINZA CIRCULAR, TRABA ASIENTO	Circlip, seat lock	1
5	GB/T6170-2000	TUERCA M6	Nut M6	4
6	44111-243-0000	BISAGRA CONECTORA, ASIENTO	Front connecting plate, seat	1
7	GB/T923-1988	TUERCA M6	Nut M6	1
8	GB/T97.1-2002	ARANDELA 6	Washer 6	2
9	GB/T96.1-2002	ARANDELA 6	Washer 6	2
10	44114-243-0000	REVESTIMIENTO FRONTAL, ASIENTO	Front connecting plate lining, seat	1
11	16814-243-0000	BLOQUE CONECTOR, TANQUE COMBUSTIBLE	Connecting block, fuel tank	1
12	GB/T6170-2000	TUERCA M6	Nut M6	2

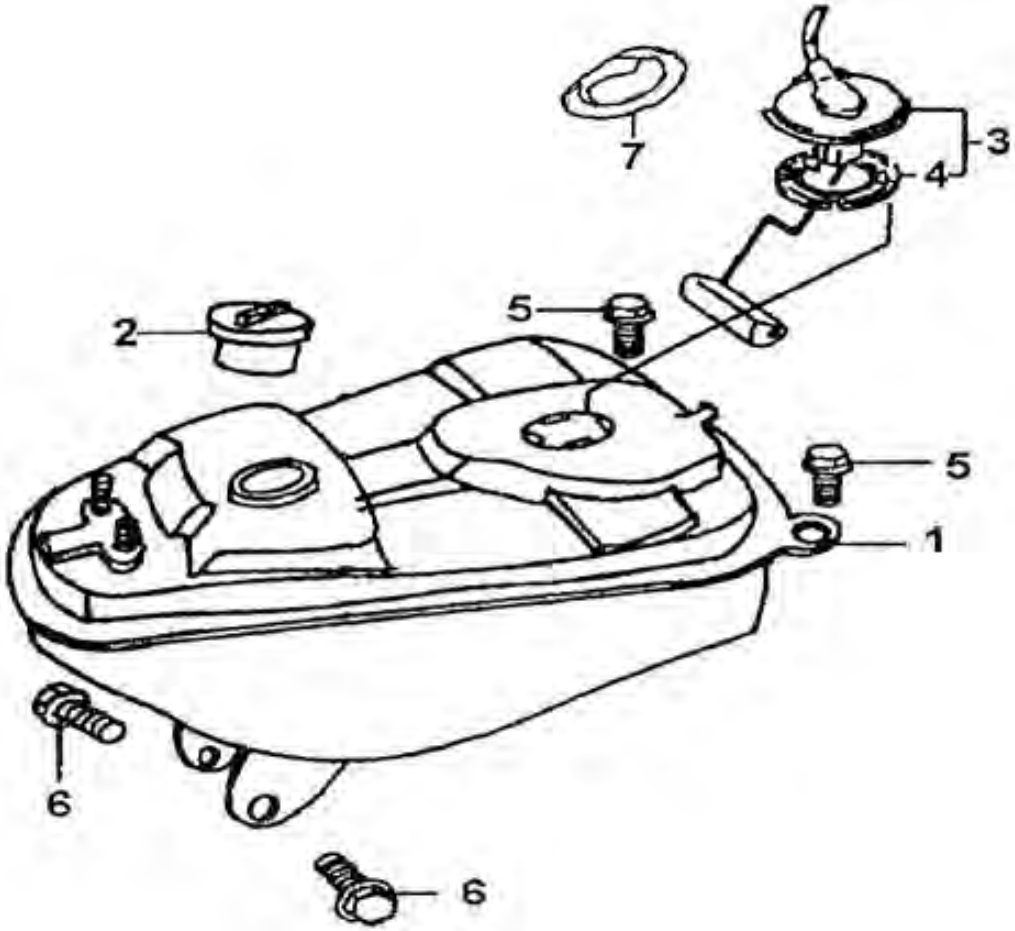
7
3
4
2
5
5
1
6
6

NO.	PARTS CODE	DESCRIPTION	DESCRIPCION	CANT.
1	16610-243-000	TANQUE DE COMBUSTIBLE SOLDADO	Fuel tank weldment	1
2	16640-243-0000	TAPA, EMBUDO COMBUSTIBLE	Cap, fuel filler	1
3	37200-243-0000	SENSOR DE COMBUSTIBLE	Fuel sensor	1
4	37201-243-0000	JUNTA, SENSOR DE COMBUSTIBLE	Gasket, fuel sensor	1
5	GB/T16674-1996	PERNO M8X16	Bolt M8X16	2
6	GB/T16674-1996	PERNO M6X20	Bolt M6X20	2
7	37202-243-0000	PIEZA DE SEGURIDAD, SENSOR DE COM-BUSTIBLE	Lock piece, fuel sensor	1

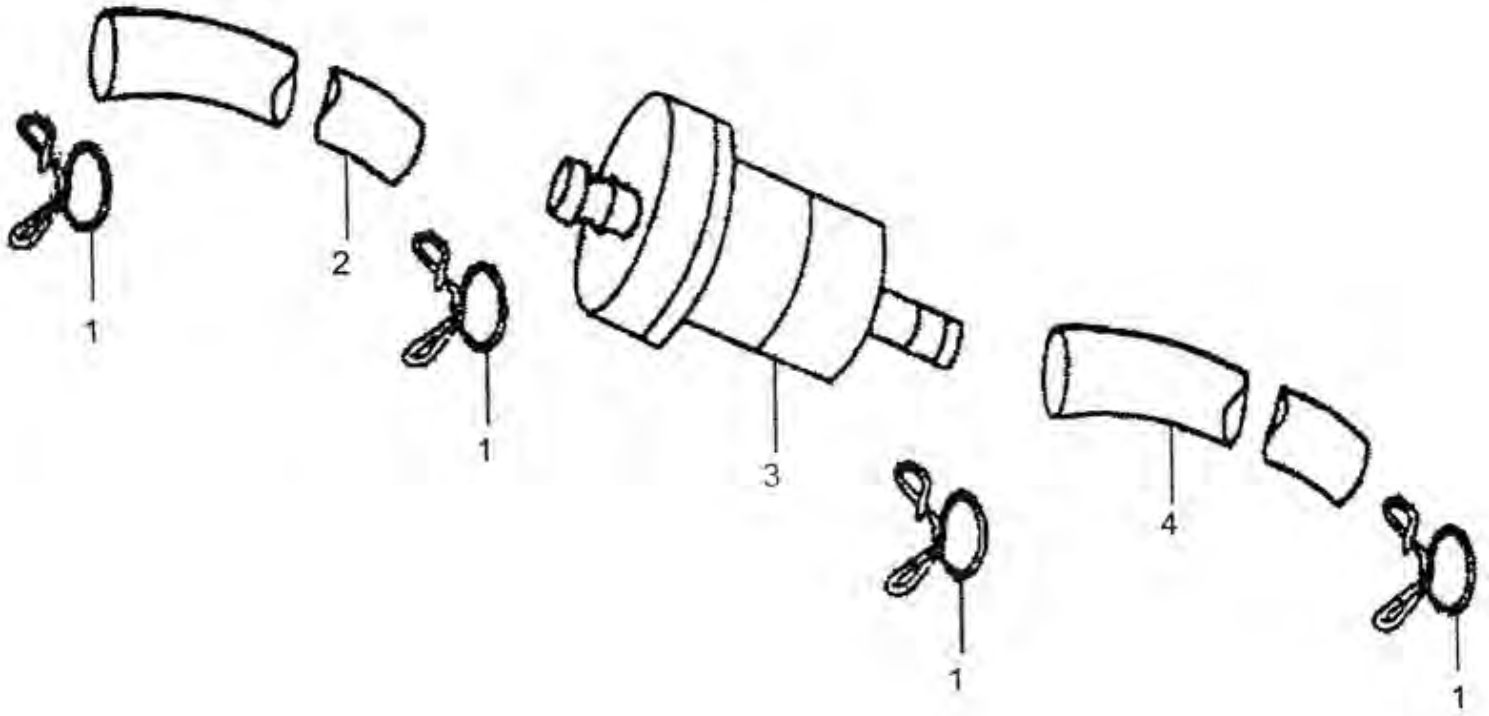
1
2
1
3
1
4
1

NO.	PARTS CODE	DESCRIPTION	DESCRIPCION	CANT.
1	16934-243-0000	PINZA MANGUERA DE COMBUSTIBLE	Fuel hose clip	4
2	16930-243-0000	MANGUERA DE COMBUSTIBLE 4.5X8X155 I	Fuel hose 4.5X8X155 I	1
3	16921-243-0000	FILTRO	Filter	1
4	16931-243-0000	MANGUERA DE COMBUSTIBLE 4.5X8X330 II	Fuel hose 4.5X8X330 II	1

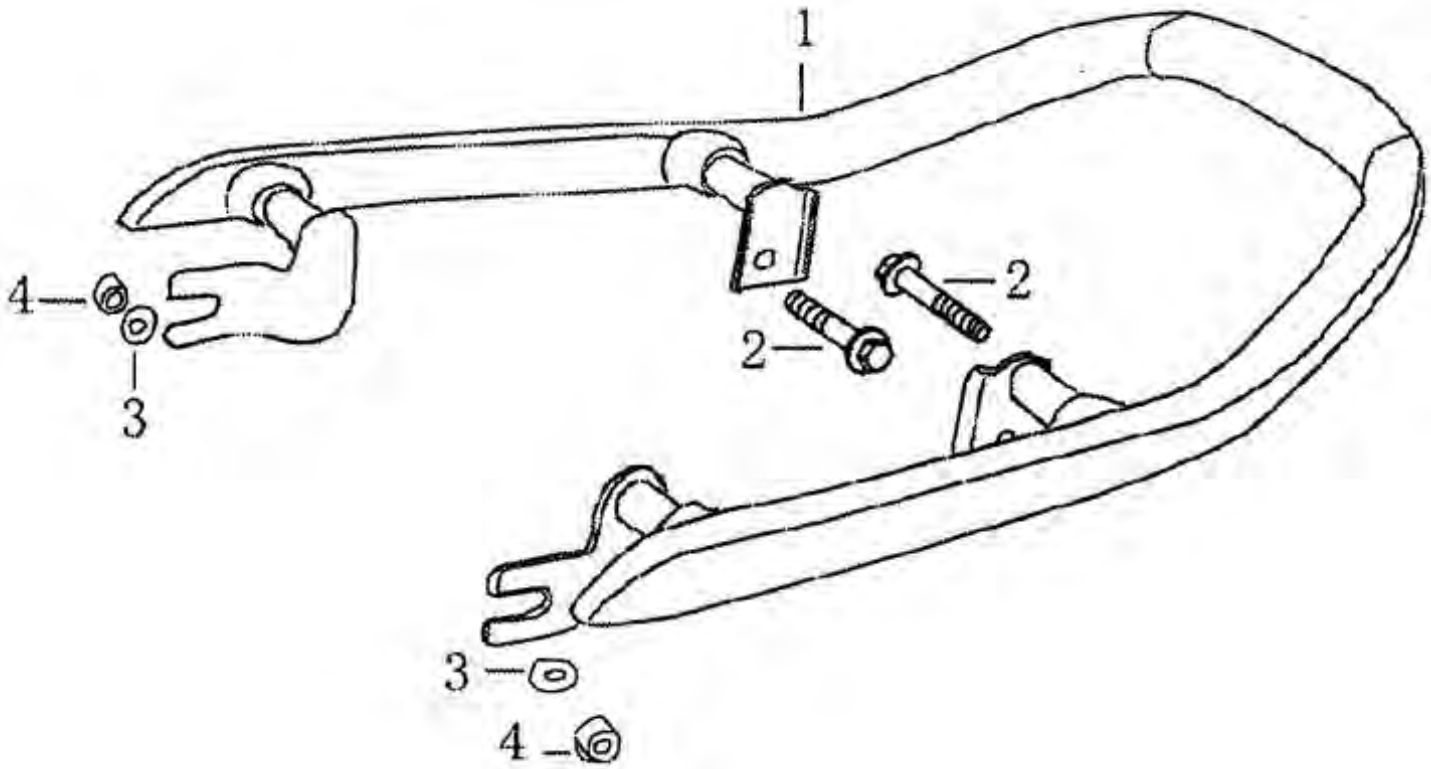
1
2
2
4
3
3
4

NO.	PARTS CODE	DESCRIPTION	DESCRIPCION	CANT.
1	45631-243-0000	BARANDA MANUAL TRASERA	Rear handrail	1
2	GB/T16674-1996	PERNO M8X32	Bolt M8X32	2
3	GB/T96.1-2002	ARANDELA 10	Washer 10	2
4	GB/T6170-2000	TUERCA M10	Nut M10	2

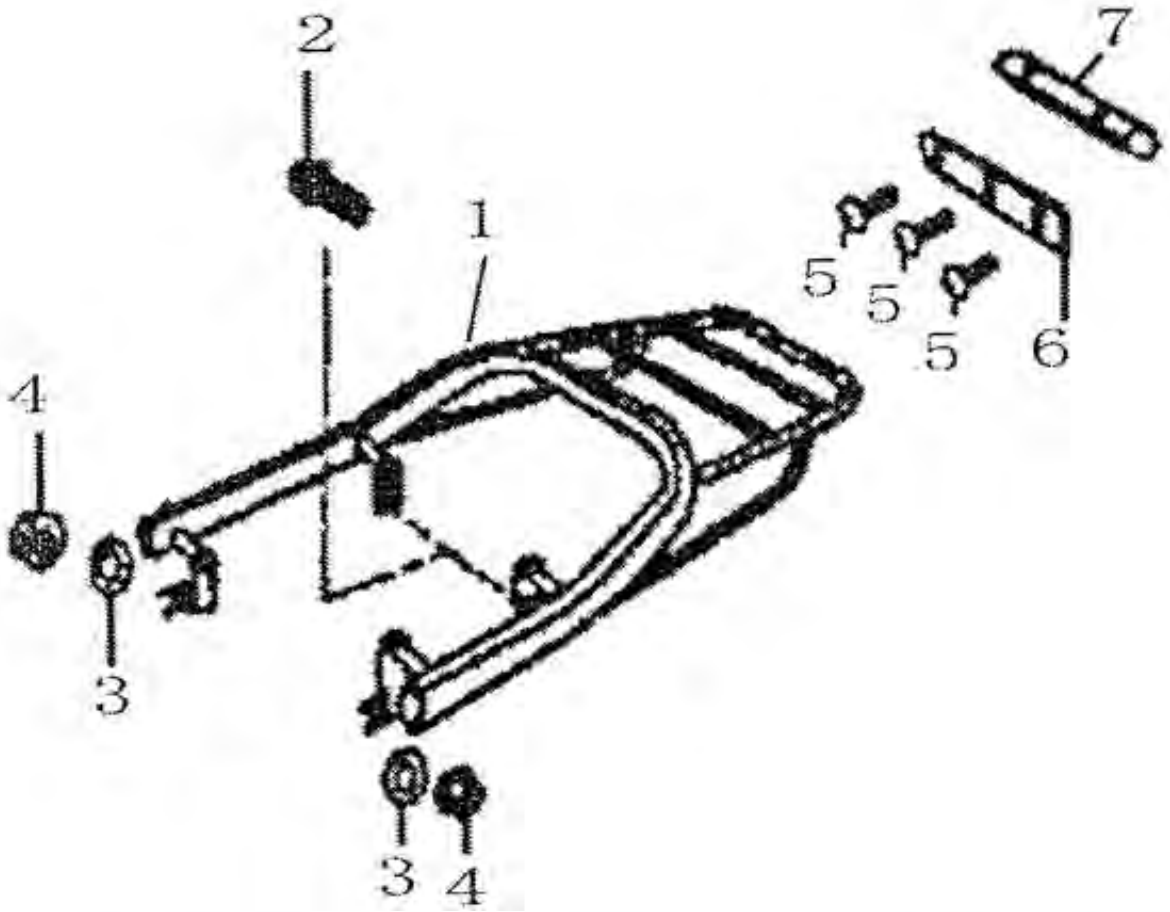
2
7
1
5
5
5
6
4
3
3
4

NO.	PARTS CODE	DESCRIPTION	DESCRIPCION	CANT.
1	45410-243-0000	PORTA EQUIPAJE SOLDADO TRASERO	Rear carrier weldment	1
2	GB/T16674-1996	PERNO M8X32	Bolt M8X32	2
3	GB/T96.1-2002	ARANDELA 10	Washer 10	2
4	GB/T6170-2000	TUERCA	Nut M10	2
5	GB/T845-1988	TORNILLO CONECTOR ST4X10	Self-tapping screw ST4X10	3
6	45434-243-0000	CHAPA CONECTORA, BARANDA MANUAL DE GOMA	Connecting plate, rubber handrail	1
7	45433-243-0000	BARANDA MANUAL DE GOMA, PORTAEQUIP.	Rubber handrail, rear carrier	1

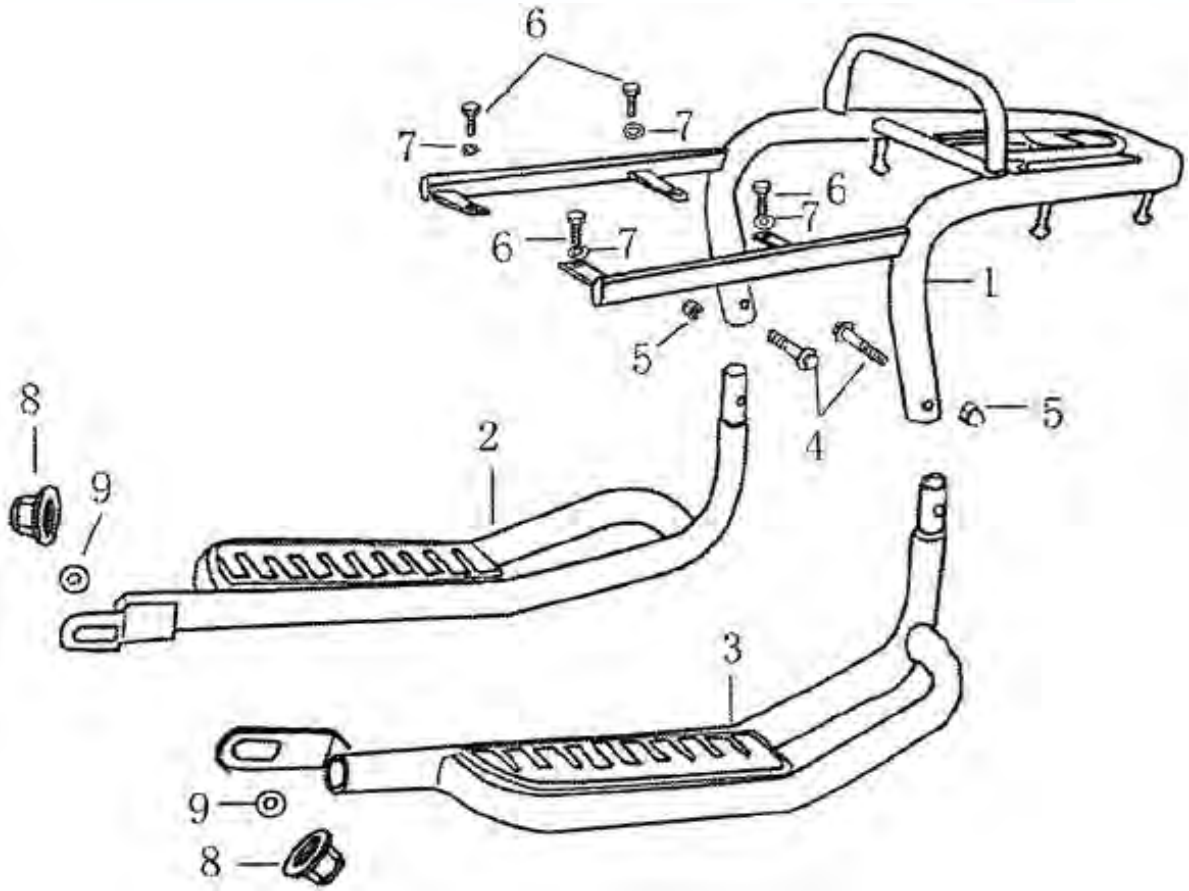
6
7
7
6
7
6
7
1
5
4
5
8
9
2
3
9
8

NO.	PARTS CODE	DESCRIPTION	DESCRIPCION	CANT.
1	45410-243-0000	PORTA EQUIPAJE TRASERO SOLDADO	Rear carrier weldment	1
2	41860-243-0000	POSA PIE TRASERO	Rear dootrest Assy, RH	1
3	41870-243-0000	POSA PIE TRASERO	Rear dootrest Assy, LH	1
4	GB/T16674-1996	PERNO M8X40	Bolt M8X40	2
5	GB/T923-1988	TUERCA M8	Nut M8	2
6	GB/T16674-1996	PERNO M8X16	Bolt M8X16	4
7	GB/T97.1-2002	ARANDELA 8	Washer 8	4
8	GB/T6187.1-2000	TUERCA M10	Nut M10	2
9	GB/T96.1-2002	ARANDELA 10	Washer 10	2

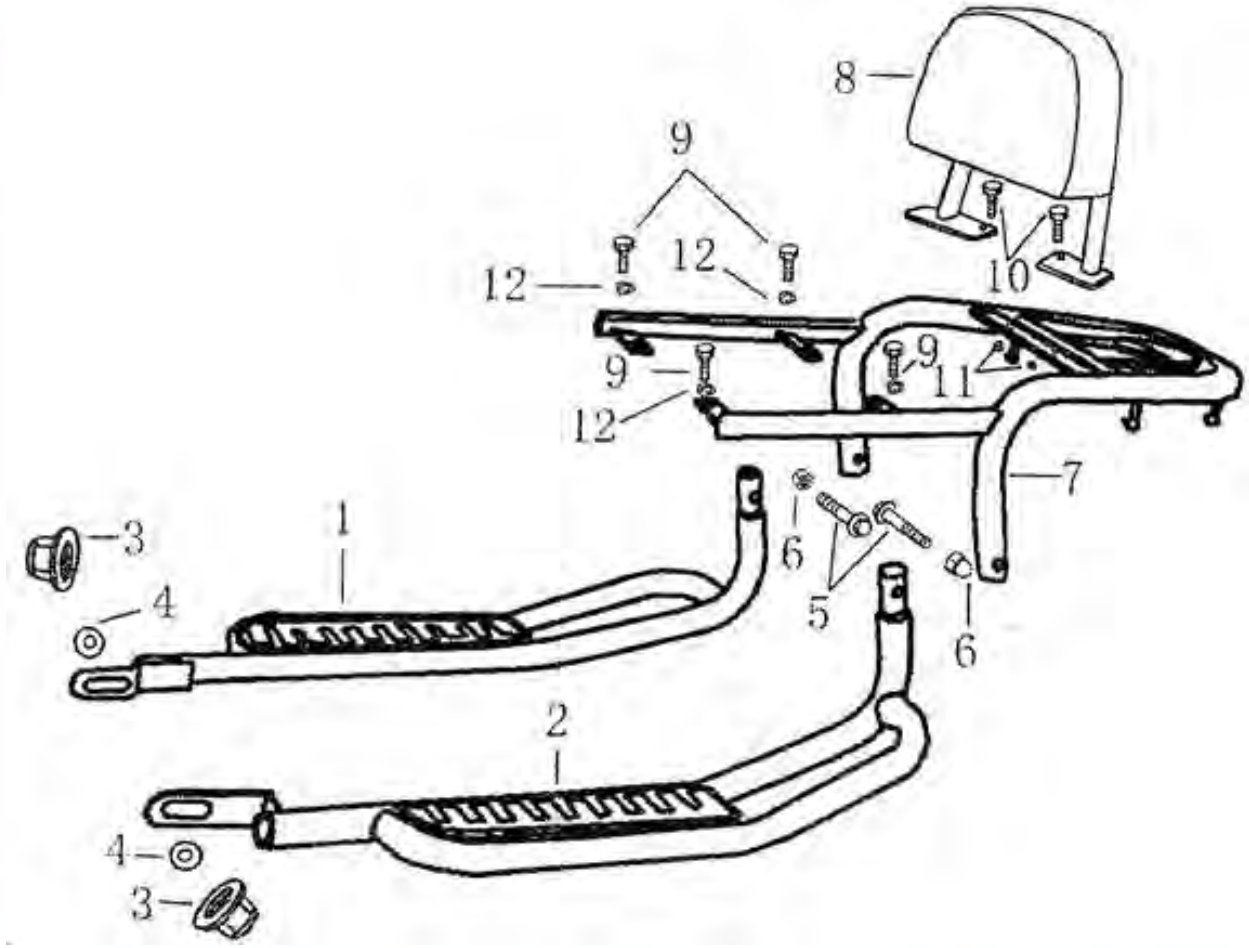
8
9
12
12
10
9
9
11
12
7
1
3
6
4
5
6
2
4
3

NO.	PARTS CODE	DESCRIPTION	DESCRIPCION	CANT.
1	41860-243-0000	POSA PIE TRASERO	Rear dootrest Assy, RH	1
2	41870-243-0000	POSA PIE TRASERO	Rear dootrest Assy, LH	1
3	GB/T6187.1-2000	TUERCA M10	Nut M10	2
4	GB/T96.1-2002	ARANDELA 10	Washer 10	2
5	GB/T16674-1996	PERNO M8X40	Bolt M8X40	2
6	GB/T923-1988	TUERCA M8	Nut M8	2
7	45410-243-0000	PORTA CARGA TRASERO SOLDADO	Rear carrier weldment	1
8	43700-243-0000	DESCANSO TRASERO	Backrest	1
9	GB/T16674-1996	PERNO M8X16	Bolt M8X16	4
10	GB/T16674-1996	PERNO M8X20	Bolt M8X20	4
11	GB/T6187.1-2000	TUERCA M8	Nut M8	2
12	GB/T96.1-2002	ARANDELA 8	Washer 8	4

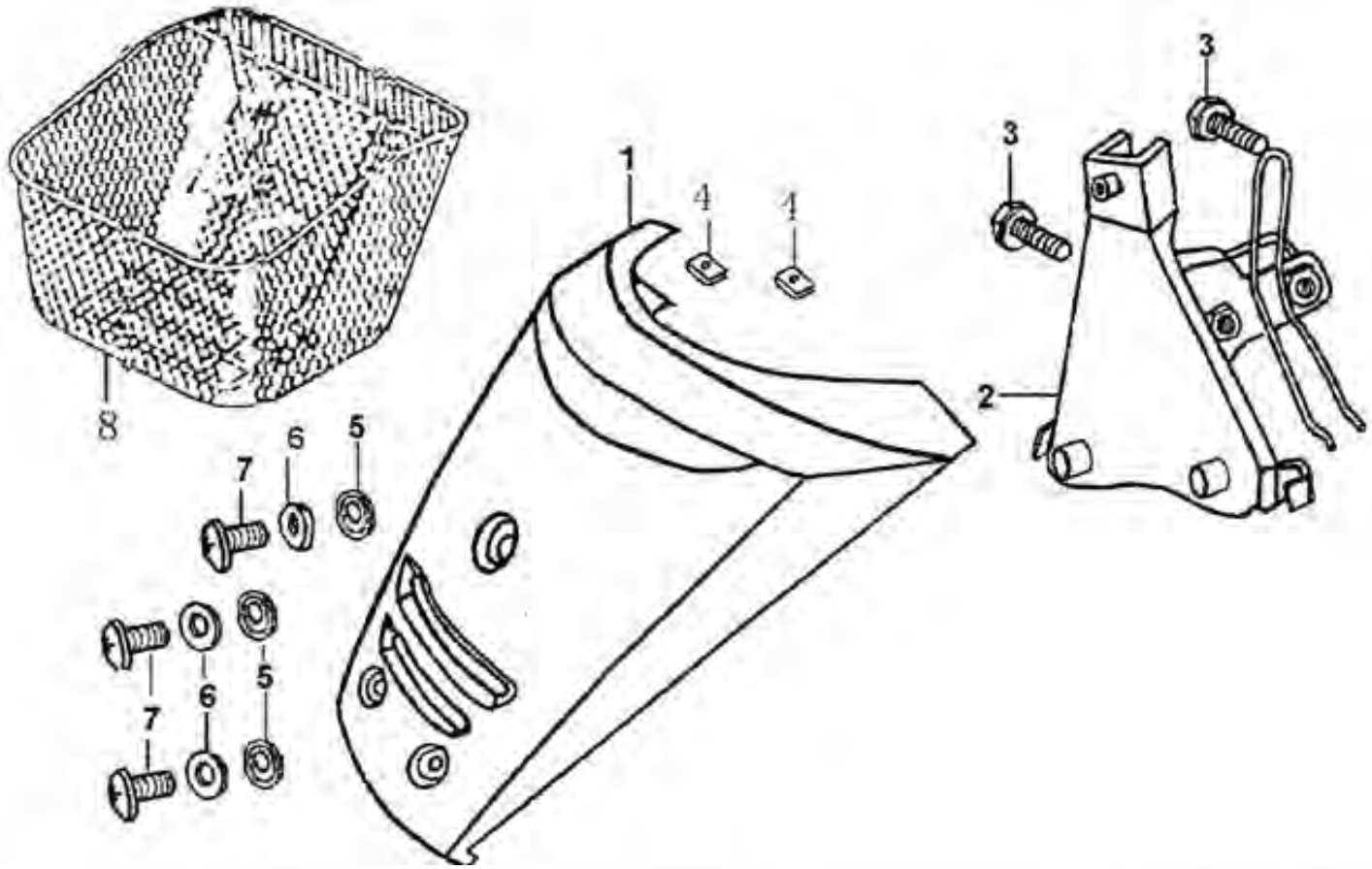
1
2
3
3
4
4
5
5
6
6
7
7
8

NO.	PARTS CODE	DESCRIPTION	DESCRIPCION	CANT.
1	43241-243-0000	COBERTOR FRONTAL	Front cover	1
2	41270-243-0000	SOPORTE COBERTOR FRONTAL	Front cover bracket	1
3	GB/T16674-1996	PERNO M8X32	Bolt M8X32	2
4	63131-243-0000	TUERCA LENGUETA	Reed nut	2
5	43244-243-0000	JUNTA ARANDELA COBERTOR FRONTAL	Front cover gasket	3
6	GB/T96.1-2002	ARANDELA 6	Washer 6	3
7	98311-243-0000	TORNILLO ESPECIAL M6X25	Special screw M6X25	3
8	45100-243-0000	CANASTO FRONTAL	Front luggage basket	1

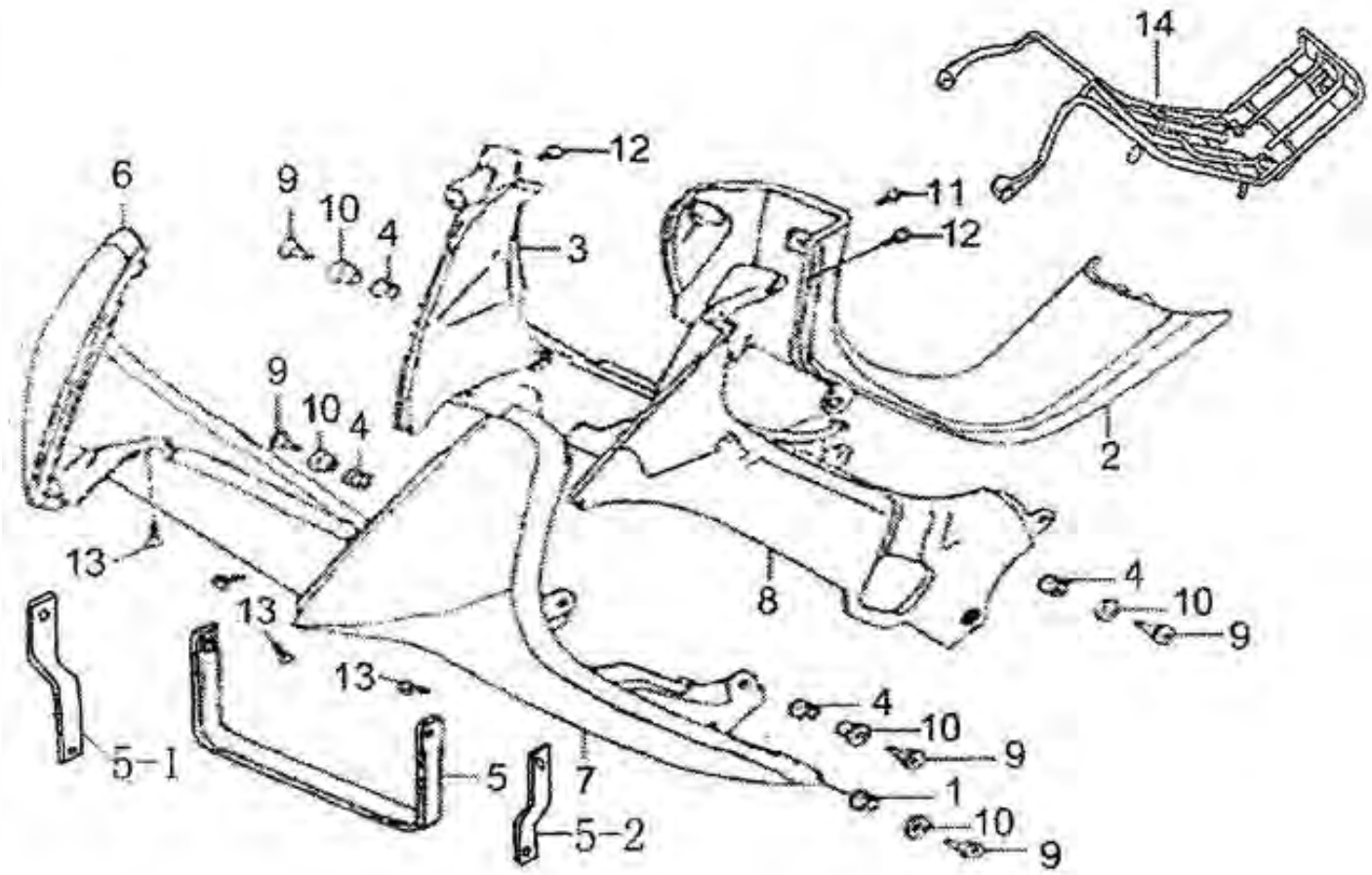
14
12
6
9
10
4
3
11
12
9
10
4
2
13
13
8
4
10
9
13
4
10
9
5-1
5
7
1
10
5-2
9

NO.	PARTS CODE	DESCRIPTION	DESCRIPCION	CANT.
1	43533-243-0000	GOMA INFERIOR, PROTECTOR DE VIENTO	Lower rubber, windshield	2
2	43571-243-0000	CUBRE CUADRO CENTRAL	Mid-hood	1
3	43553-243-0000	PEDANA INTERNA DERECHO	Inner plate, right windshield	1
4	43381-243-0000	ANILLO DE GOMA	Rubber ring	4
5	43537-243-0000	PUENTE UNION DE PEDANA	Stay, front windshield	1
05-Ene	43556-243-0000	SOPORTE, PROTECTOR DE VIENTO FRONTAL DERECHO	Stay, front-right windshield	1
05-Feb	43566-243-0000	SOPORTE PROTECTOR DE VIENTO FRONTAL IZQUIERDO	Stay, front-left windshield	1
6	43551-243-0000	PEDANA DERECHA	Windshield, RH	1
7	43561-243-0000	PEDANA IZQUIERDA	Windshield, LH	1
8	43563-243-0000	PEDAN INTERNA IZQUIERDO	Inner plate, left windshield	1
9	98311-243-0000	TORNILLO ESPECIAL, PEDANA	Special screw, windshield	6
10	GB/T97.1-2002	ARANDELA 6	Washer 6	6
11	GB/T818-2000	TORNILLO A ROSCA M5X16	Screw M5X16	1
12	GB/T845-1985	TORNILLO CONECTOR ST4.2X30	Self-tapping screw ST4.2X30	2
13	GB/T845-1985	TORNILLO CONECTOR ST4.2X13	Self-tapping screw ST4.2X13	6
14	45200-243-0000	PORTA EQUIPAJE MEDIO	Middle luggage carrier	1

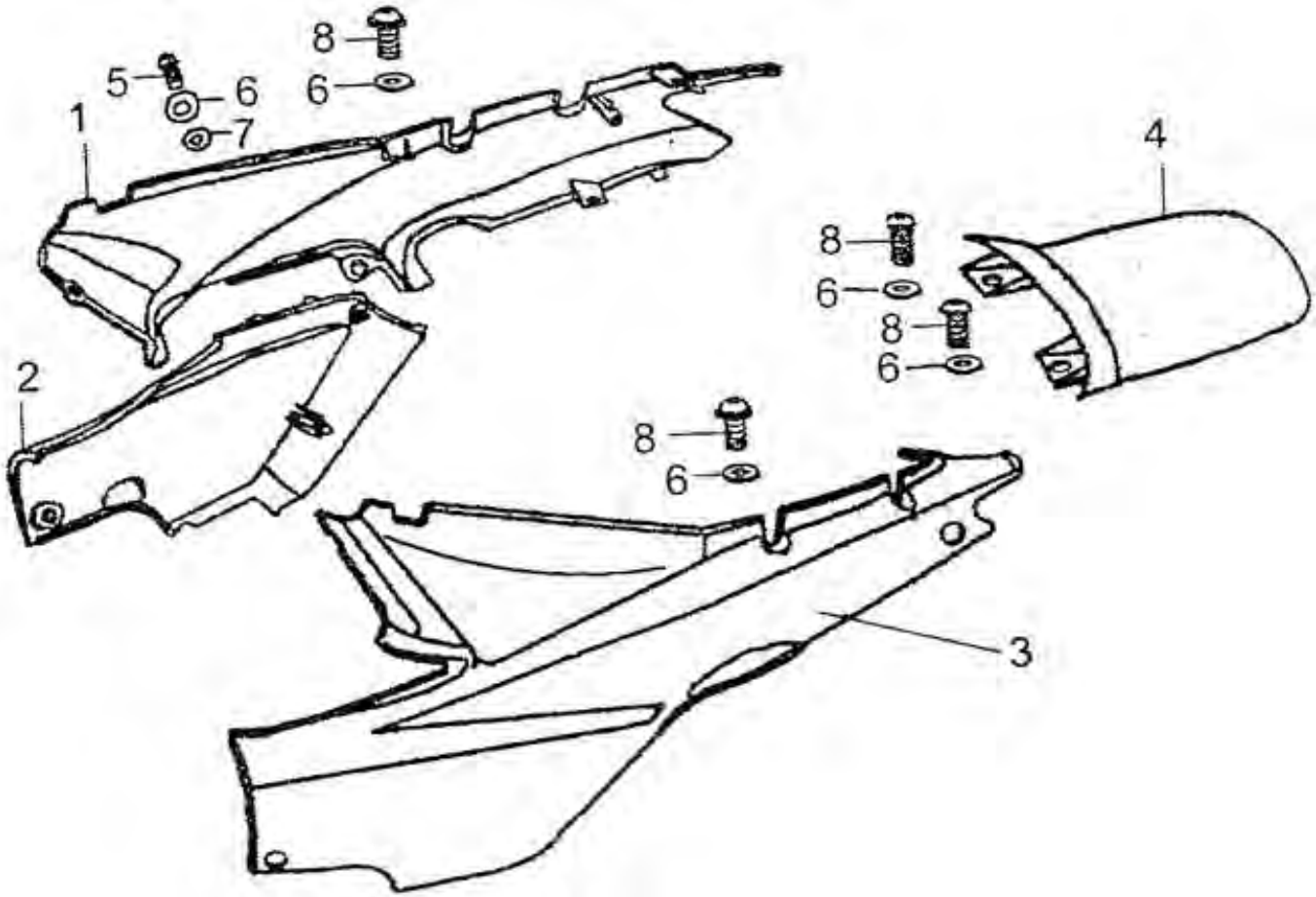
8
5
6
6
7
1
4
8
6
8
6
2
8
6
3

NO.	PARTS CODE	DESCRIPTION	DESCRIPCION	CANT.
1	43621-243-0000	BAJO ASIENTO DERECHO	Rear cover, RH	1
2	43311-243-0000	CACHA CHICA DERECHA	Side cover, RH	1
3	43631-243-0000	BAJO ASIENTO IZQUIERDO	Rear cover, LH	1
4	43651-243-0000	COLIN TRASERO	Rear-center connecting plate	1
5	GB/T9074.6	TORNILLO M6X25	Screw M6X25	2
6	GB/T96.1-2002	ARANDELA 6	Washer 6	6
7	43381-243-0000	ANILLO DE GOMA	Rubber ring	2
8	GB/T818-2000	TORNILLO A ROSCA M5X16	Screw M5X16	4

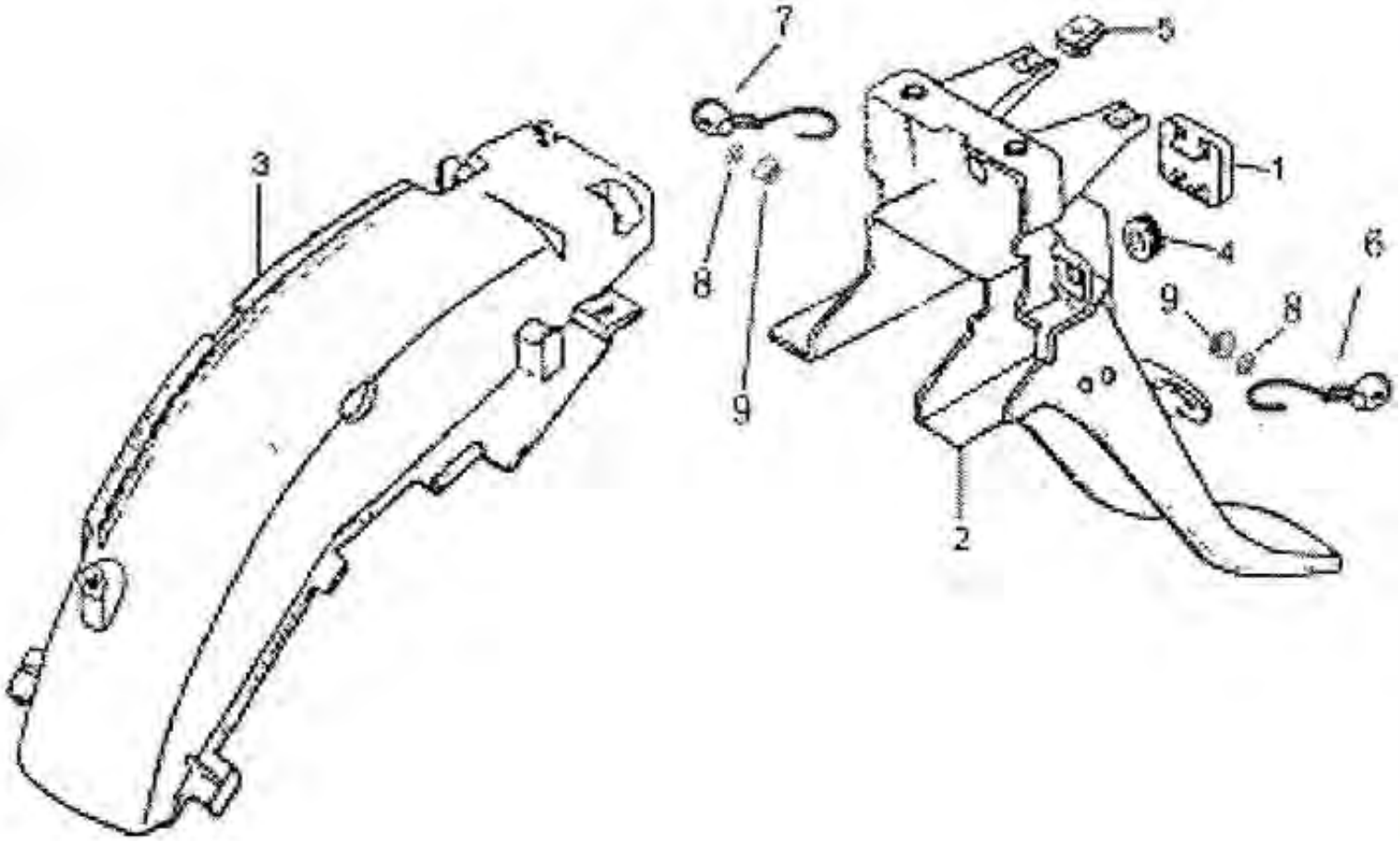
7
5
3
1
4
6
8
9
8
9
2

NO.	PARTS CODE	DESCRIPTION	DESCRIPCION	CANT.
1	34950-243-0000	REFLECTOR TRASERO	Rear reflector	1
2	63120-243-0000	GUARDABARRO TRASERO	Rear body, rear fender	1
3	63110-243-0000	GUARDABARRO INTERNO	Front body, rear fender	1
4	63126-243-0000	PEQUEÑO TAPÓN DE GOMA, ALERO TRASERO	Small rubber plug, rear fender	2
5	63131-243-0000	TUERCA M5	Nut M5	2
6	35350-243-0000	GUIÑE TRASERO, LH	Rear winker, LH	1
7	35340-243-0000	GUIÑE TRASERO, RH	Rear winker, RH	1
8	GB/T97.1-2002	ARANDELA 5	Washer 5	2
9	GB/T6177.1-2000	TUERCA M5	Nut M5	2

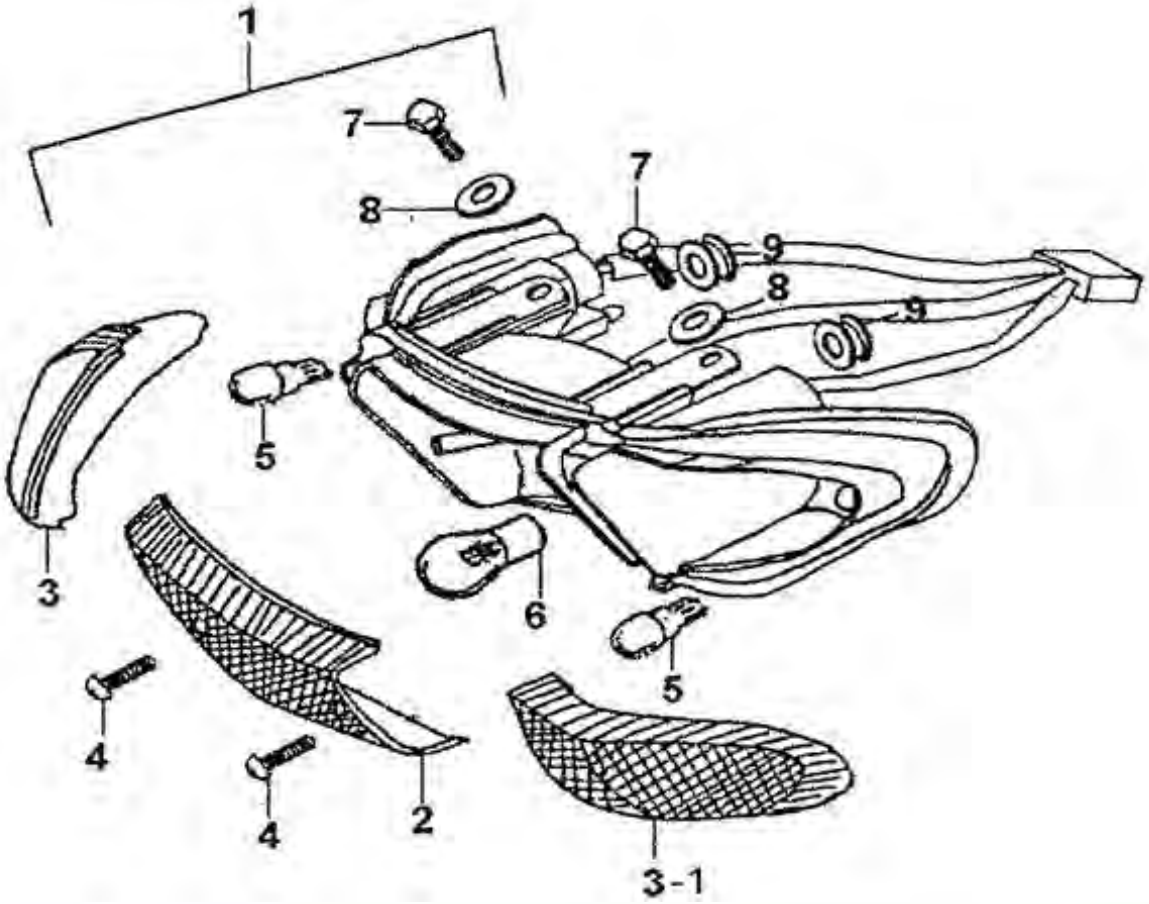
1
7
8
7
9
8
9
5
3
6
5
4
4
2
3-1

NO.	PARTS CODE	DESCRIPTION	DESCRIPCION	CANT.
1	35400-243-0000	FAROL TRASERO COMPLETO	Taillight Assy	1
2	35441-243-0000	MICA, LUZ TRASERRA	Lens, taillight	1
3	35341-243-0000	MICA GUIÑE TRASERO, DEERECHA	Rear winker lens, RH	1
3.1	35351-243-0000	MICA IZQUIERDO TRASERO	Rear-left winker lens	1
4	GB/T845-1985	TORNILLO CONECTOR ST4.2X25	Self-tapping screw ST4.2X25	2
5	35324-243-0000	FOCO, GUIÑE (12V-10W)	Bulb, winker(12V-10W)	2
6	35456-243-0000	FOCO, LUZ TRASERA (12V-21W/5W)	Bulb, Taillight (12V-21W/5W)	1
7	GB/T16674-1996	PERNO M6X25	Bolt M6X25	2
8	GB/T96.1-2002	ARANDELA 6	Washer 6	2
9	35445-243-0000	ANILLO DE GOMA, LUZ TRASERA	Rubber ring, taillight socket	2

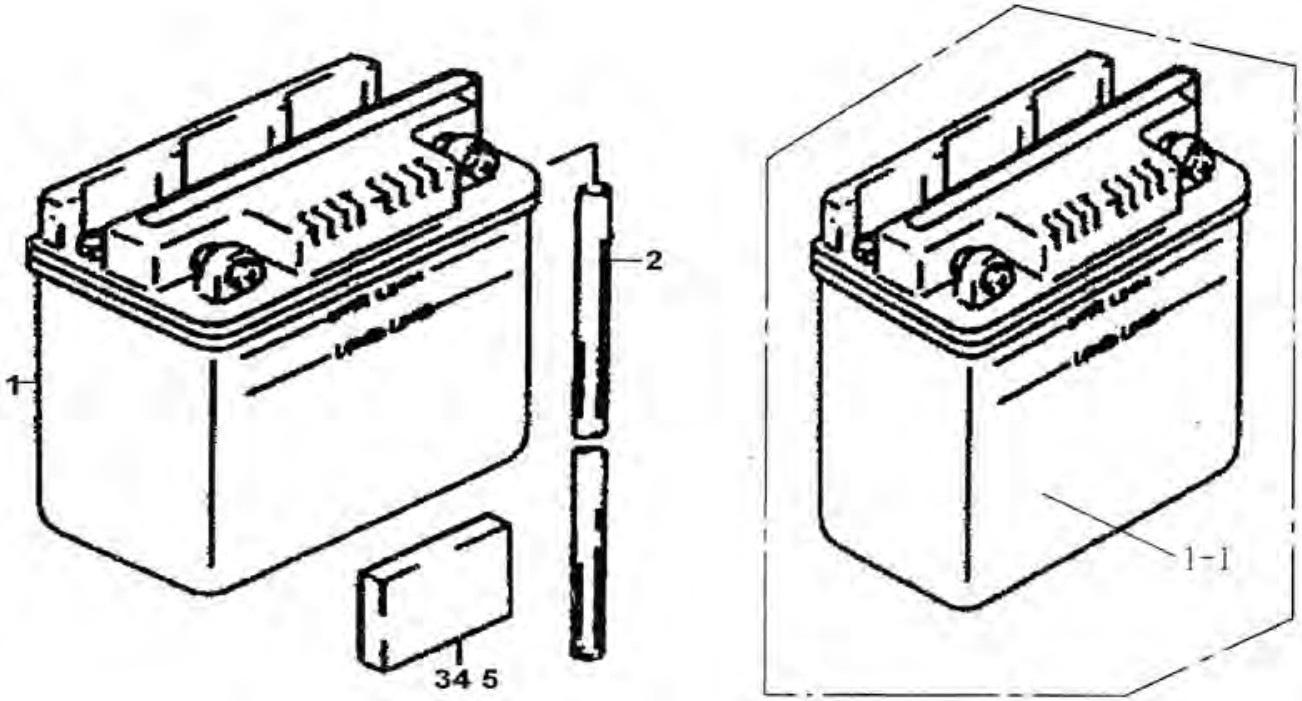
1
2
34 5
1-1

NO.	PARTS CODE	DESCRIPTION	DESCRIPCION	CANT.
1	34000-243-0000	BATERÍA 12V-5Ah	Battery 12V-5Ah	1
01-Ene	34000-243-0000	BATERÍA 12V-7Ah	Battery 12V-7Ah	1
2	34231-243-0000	TUBO DESAGUE	Overflow pipe 5.5X7X600	3
3, 4, 5	34232-243-0000	GOMA PROTECTORA	Damping pad	3

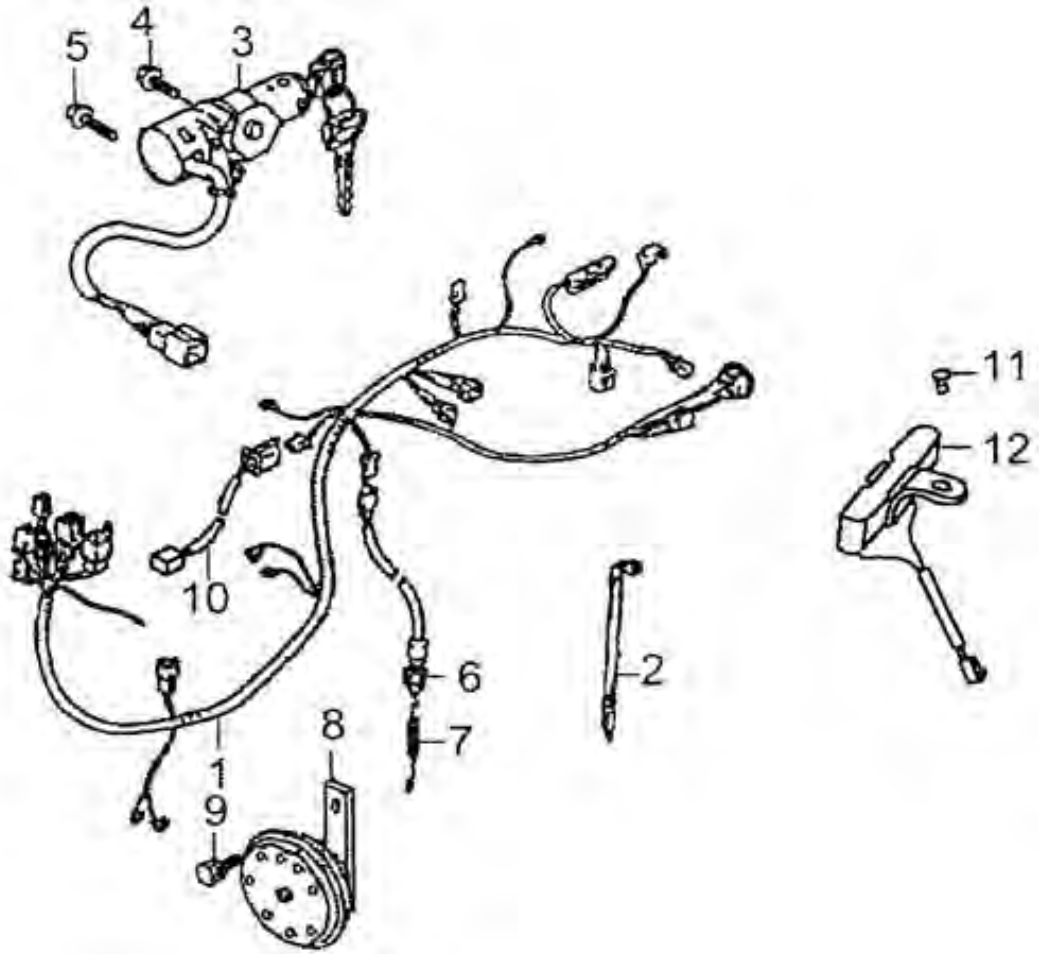
5
4
3
11
12
10
6
2
8
7
1
9

NO.	PARTS CODE	DESCRIPTION	DESCRIPCION	CANT.
1	34190-243-0000	INSTALACION ELECTRICA COMPLETA	Main cable	1
2	46931-243-0000	PRECINTO PLASTICO (I)	Plastics clamp(I)	4
3	48100-243-0000	AUTOMATICO DE ARRANQUE	Ignition switch	1
4	GB/T16674-1996	PERNO M6X40	Bolt M6X40	1
5	GB/T16674-1996	PERNO M6X16	Bolt M6X16	1
6	36660-243-0000	INTERRUPTOR DE STOP TRASERO	Rear brake switch	1
7	36661-243-0000	EXTENSION DE RESORTE TRASSERO	Extension spring, rear brake	1
8	34400-243-0000	BOCINA	Horn	1
9	GB/T16674-1996	PERNO M6X20	Bolt M6X20	1
10	34600-243-0000	RELAIGH DE GUIÑES	Flash relay	1
11	GB/T5783-2000	PERNO M6X8	Bolt M6X8	1
12	34310-243-0000	RESISTENCIA	Bleeding resistor	1

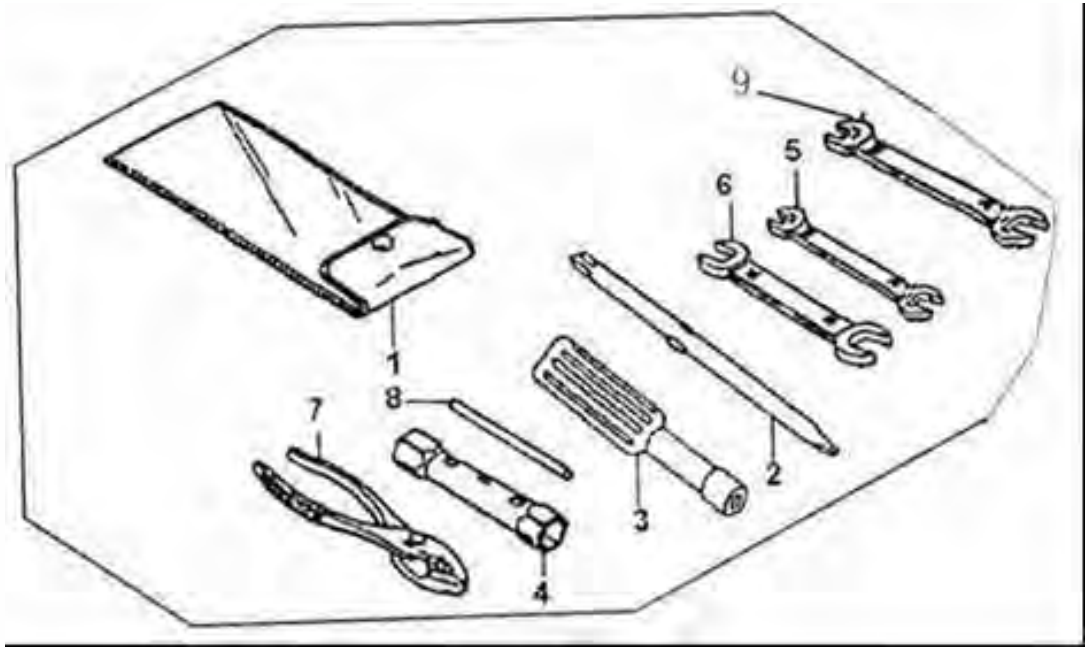
9
5
6
1
8
7
2
3
4

NO.	PARTS CODE	DESCRIPTION	DESCRIPCION	CANT.
1	71130-243-0000	BOLSA DE HERRAMIENTAS	Bag, tools	1
2	71140-243-0000	DOBLE FINAL MANEJO	Double-end driver	1
3	71120-243-0000	DESTORNILLADOR	Screw driver handle	1
4	71110-243-0000	LLAVE BUJÍA	Spark plug wrench	1
5	71114-243-0000	ABRE TUERCA 8X10	Open-ended spanner 8X10	1
6	71115-243-0000	ABRE TUERCA 12X14	Open-ended spanner12X14	1
7	71150-243-0000	TENAZA	Slip-joint pliers	1
8	71111-243-0000	PALANCA EXTENSORA	Extension bar	1
9	71117-243-0000	ABRE TUERCA 17X19	Open-ended spanner 17X19	1

CONOSUR S.A.
P. A. de Sarmiento 292 sur / 5400 / San Juan / Argentina
tel. 0264-4235365 / fax: 0264-4264060
www.maverickmotor.com